Guide d'installation

P2

Foyer à gaz à évent direct
et dégagement zéro
gaz naturel 200AN
gaz propane 200AP

Installateur : Placez l'étiquette du modèle/numéro de série ici.

Installateur : Laissez cette notice avec l'appareil.
Consommateur : Conservez cette notice pour consultation ultérieure.

⚠ AVERTISSEMENT :
RISQUE D'INCENDIE OU D'EXPOSION
Le non-respect des avertissements de sécurité pourrait entraîner des blessures graves, la mort ou des dommages matériels.

Ne pas entreposer ni utiliser d'essence ni d'autres vapeurs ou liquides inflammables dans le voisinage de cet appareil ou de tout autres appareil.

QUE FAIRE SI VOUS SENTEZ UNE ODEUR DE GAZ

- **Ne pas tenter d'allumer l'appareil.**
- **Ne touchez à aucun interrupteur. Ne pas vous servir des téléphones se trouvant dans le bâtiment où vous vous trouvez.**
- **Sortez immédiatement du bâtiment.**
- **Appelez immédiatement votre fournisseur de gaz depuis un voisin. Suivez les instructions du fournisseur.**
- **Si vous ne pouvez joindre le fournisseur de gaz, appelez le service d'incendies.**

L'installation et l'entretien doivent être assurés par un installateur ou un service d'entretien qualifié; ou par le fournisseur de gaz.

⚠ DANGER

Vitre chaude - risque de brûlures.

Ne touchez pas une vitre non refroidie.

Ne laissez jamais un enfant toucher la vitre.

L'écran pare-étincelles fourni avec ce foyer réduit le risque de brûlure en cas de contact accidentel avec la vitre chaude et doit être installé pour la protection des enfants et des personnes à risques.

Cet appareil peut être installé dans une maison mobile déjà sur le marché et établie de façon permanente, là où la règlementation le permet. Cet appareil ne doit être utilisé qu'avec le type de gaz indiqué sur la plaque signalétique. Cet appareil ne peut être converti pour l'utilisation avec un autre type de gaz, à moins que la conversion ne soit faite à l'aide d'un kit de conversion certifié.

INSTALLATEUR : Laissez cette notice avec l'appareil.
CONSOMMATEUR : Conservez cette notice pour consultation ultérieure.

Massachusetts :
Dans l'état du Massachusetts, l'installation de la tuyauterie et la connexion finale doivent être effectuées par un plombier ou un technicien du gaz qualifiés. Voir les exigences de Détecteur de monoxyde de carbone dans ce guide, page 63.

⚠ AVERTISSEMENT

Ce produit peut vous exposer à des agents chimiques, y compris le benzène, identifié par l'État de Californie comme pouvant causer le cancer ou des malformations congénitales ou autres troubles de l'appareil reproducteur. Pour de plus amples informations, prière de consulter www.P65Warnings.ca.gov.

Note : Le gaz naturel, dans son état original, contient du Benzène.

Ce guide contient les directives pour l'installation de l'**appareil SEULEMENT.** Une bordure est **EXIGÉE** afin de compléter l'installation. Un pare-étincelles est fourni avec la bordure. **Consultez le guide fourni avec la bordure pour l'installation.**

Cet appareil est un appareil de chauffage domestique. Il ne doit pas être utilisé à d'autres fins, tel que le séchage de vêtements, etc.

Cet appareil peut être installé dans une chambre à coucher ou un boudoir.

This manual is available in English upon request.

Aux États-Unis, nous recommandons que nos foyers à gaz soient installés et entretenus par des professionnels certifiés par NFI (National Fireplace Institute®). [traduction]

L'information contenue dans ce guide est correcte au moment de l'impression. Miles Industries Ltd. se réserve le droit de changer ou modifier ce guide sans préavis. Miles Industries Ltd. n'offre aucune garantie, expresse ou implicite, pour l'installation ou l'entretien du foyer et n'assume aucune responsabilité pour dommage(s) découlant d'une installation ou entretien fautifs.

© Droits d'auteurs Miles Industries Ltd., 2025. Tous droits réservés.
Conçu et fabriqué pour Miles Industries Ltd.

Foyers Valor
190–2255 Dollarton Highway
North Vancouver, BC, Canada V7H 3B1
T 604.984.3496 F 604.984.0246
foyervalor.com

Bienvenue chez Valor®

Cet appareil a été installé professionnellement par :
Détaillant : _____
Télépone :_____

Veuillez lire ce guide AVANT d'installer et d'opérer cet appareil.

Consignes de sécurité 4
Spécifications 6
Accessoires 7
Dimensions et emplacement 8
Planification 9
Avant d'installer 9
Concept 10
Dégagements aux combustibles 11
Encastrement 13
Finition du mur 15
Prévention des fissures dans la finition 16
Évacuation 17
Concept 17
Coaxiale 18
Systèmes d'évacuation coaxiale typiques 18
Configurations—avec élévation verticale 20
Restricteur 21
Emplacement de sortie horizontale 22
Installations avec élévation verticale 23
Conversion d'évent 24
Applications 24
Préparez le foyer existant 24
Colinéaire 25
Installation complète dans un foyer existant 25
Installation partielle dans un foyer existant 27
Installation dans une cheminée adjacente 28
Accessoires d'évacuation colinéaire typiques 29
Coaxiale flex avec 200CFA 30
Coaxiale flex avec 590CFA 31
Préparation 32
Écarteurs 32
Buse d'évent 33
Fenêtre—enlèvement et réinstallation 34
HeatShift optionnel 37
Installation 38
Raccordement électrique 38
avec 230CIK—Encadrement minimaliste 39
avec Devantures à 3 ou 4 côtés—ZC 43
Alimentation de gaz 45
Panneaux intérieurs 46
Lits de combustion 48
Bûches traditionnelles 205LSK 48
Bûches de bouleau 205BLK 50
Bois de grève 205DWK 52
Charbons de céramique 205CSK 54
Porte-piles 56
Jumelage de la télécommande 57
Vérification et aération du brûleur 58
Accessoires 59
Plaque de finition et devanture 59
Schéma des connexions 60
Accessoires d'évacuation certifiés 61
Commonwealth du Massachusetts 63
Appendice A—Consignes d'allumage 65
Appendice B—Guide de télécommande 66
Appendice C—Système HeatShift® 73
Appendice D—Pièce de remplacement 81

Consignes de sécurité

Ce guide contient des directives très importantes concernant le fonctionnement sécuritaire du foyer de même que des directives pour son entretien. Veuillez lire attentivement et vous assurez de comprendre toutes les directives avant d'utiliser votre foyer. Le défaut de suivre ces directives pourrait résulter en risque d'incendie et annuation de la garantie. Vous pouvez obtenir un guide de remplacement visitez **foyervalor.com**.

⚠ AVERTISSEMENT : Extrêmement chaud!

Chaleur et inflammabilité

- Certaines parties de votre foyer sont extrêmement chaudes, particulièrement la vitre. Utilisez le pare-étincelles fourni avec le foyer ou une barrière afin de réduire les risques de brûlures sévères.
- La vitre de la fenêtre peut excéder 500 °F (260 °C) en chauffant à pleine capacité.
- Toujours tenir l'entourage du foyer libre de matériaux combustibles, d'essence ou d'autres gaz et liquides inflammables.
- Attention aux murs chauds! Le mur directement au-dessus du foyer peut devenir très chaud quand le foyer fonctionne. Même s'il est construit de matériaux sécuritaires, il peut atteindre des températures excédant 200 °F (93 °C). Ne pas toucher!
- Attention à la dalle/tablette devant le foyer! Toute surface directement devant le foyer peut devenir très chaude quand le foyer fonctionne. Même si elle est construite de matériaux sécuritaires, elle peut atteindre des températures excédant 200 °F (93 °C) dépendant de sa profondeur. Évitez d'y touchez! Ne placez pas d'objet sur cette surface! La température devant le foyer sera réduite quand le pare-étincelles est installé.
- Les planchers de bois devant le foyer, lorsque permis, peuvent rétrécir lors de la saison de chauffage dû à la chaleur.
- Certains matériaux ou objets, même s'ils sont sécuritaires, peuvent se décolorer, rétrécir, se déformer, craquer, peler ou subir d'autres avaries à cause de la chaleur produite par le foyer. Évitez de placer des chandelles, toiles, photos ou autres articles inflammables ou sensibles à la chaleur, ou des meubles, à moins de 36 pouces (0,9 m) du foyer.
- En raison de températures élevées, l'appareil devrait être installé où il y a peu de circulation et loin du mobilier et tentures.
- On ne devrait pas placer de vêtements ni d'autres matières inflammables sur l'appareil ni à proximité.

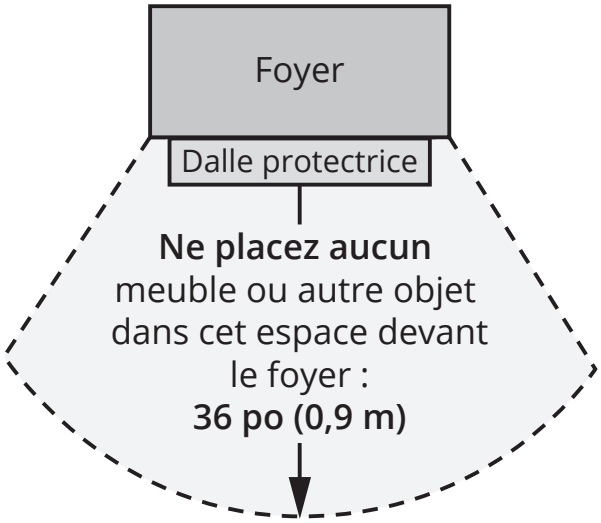

Pare-étincelles et sécurité

- Un écran destiné à réduire le risque de brûlure attribuable à la vitre chaude est fourni avec cet appareil et devrait être installé pour la protection des enfants et des personnes à risques.
- Les enfants et les adultes devraient être informés des dangers que posent les températures de surface élevées et se tenir à distance afin d'éviter des brûlures ou que leurs vêtements ne s'enflamment.
- Les jeunes enfants devraient être surveillés étroitement lorsqu'ils se trouvent dans la même pièce que l'appareil. Les tout petits, les jeunes enfants ou les adultes peuvent subir des brûlures s'ils viennent en contact avec la surface chaude. Il est recommandé d'installer une barrière physique si des personnes à risques habitent la maison. Pour empêcher l'accès à un foyer, installez une barrière de sécurité; cette mesure empêchera les tout petits, les jeunes enfants et toute autre personne à risque d'avoir acès à la pièce et aux surfaces chaudes.
- Tout écran ou protecteur retiré pour permettre l'entretien de l'appareil doit être remis en place avant de mettre l'appareil en marche.

Consignes de sécurité

Fenêtre de verre

⚠ AVERTISSEMENT

Ne pas utiliser l'appareil si le panneau frontal en verre n'est pas en place, est craqué ou brisé.

Ne pas frapper ou claquer la fenêtre.

Confiez le remplacement du panneau à un technicien agréé.

- La fenêtre doit être en place et scellée avant l'allumage sécuritaire du foyer.
- La fenêtre vitrée ne peut être remplacée que d'une seule pièce, telle que fournie par le fabricant. Aucune substitution ne peut être utilisée.
- Ne pas utiliser de nettoyant abrasifs sur la fenêtre vitrée. Ne pas nettoyer la fenêtre vitrée lorsqu'elle est chaude.

Évacuation

- Cet appareil doit être utilisé avec un système d'évacuation tel que décrit dans ce guide d'installation. Aucun autre système d'évacuation ou élément ne doit être utilisé.
- Ne bloquez jamais le débit d'air comburant et d'évacuation. Gardez le devant de l'appareil libre de tout obstacle et matériau afin de permettre l'entretien et l'opération adéquate.
- Ce foyer à gaz et son système d'évacuation doivent évacuer l'air comburant directement à l'extérieur de l'édifice et ne doivent jamais être reliés à une cheminée desservant un autre appareil brûlant des combustibles solides. Chaque foyer à gaz doit utiliser un système d'évacuation séparé. Les systèmes d'évacuation communs sont interdits.

Usage recommandé

- Ce foyer est conçu et certifié à titre de chauffage d'appoint et fourni son meilleur potentiel d'écono-mie d'énergie lorsqu'il est utilisé en présence de l'utilisateur. L'usage d'une source de chaleur primaire alternative est conseillé.
- Cet appareil ne peut être utilisé avec des combustibles solides.
- Ne pas utiliser cet appareil comme source temporaire de chauffage durant la construction.

Inspection initiale et annuelle

- L'installation et la réparation devraient être confiées à un technicien qualifié. L'appareil devrait faire l'objet d'une inspection par un technicien professionnel avant d'être utilisé et au moins une fois l'an par la suite. Des nettoyages plus fréquents peuvent être nécessaires si les tapis, la literie, et cetera produisent une quantité impportante de poussière. Il est essentiel que les compartiments abritant les commandes, les brûleurs et les conduits de circulation d'air de l'appareil soient tenus propres.
- Ne pas se servir de cet appareil s'il a été plongé dans l'eau, même partiellement. Faire inspecter l'appareil par un technicien qualifié et remplacer toute partie du système de contrôle et toute commande qui ont été plongées dans l'eau.

⚠ AVERTISSEMENT

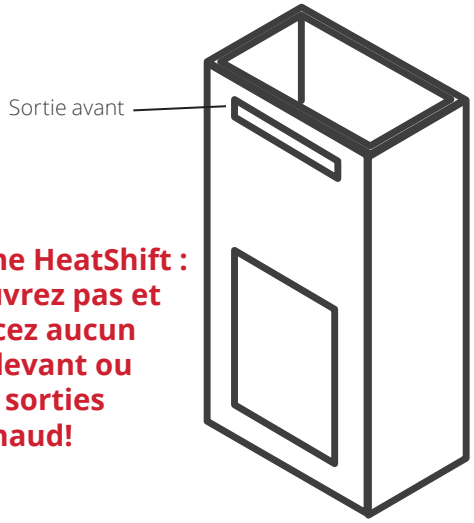

Système HeatShift : Ne couvrez pas et ne placez aucun objet devant ou sur les sorties d'air chaud!

Spécifications

Normes et codes

Cet appareil est certifié selon les normes de l'ANSI Z21.88/CSA 2.33 *American National Standard / CSA Standard for Vented Gas Fireplace Heaters for use in Canada and USA*, et selon CGA 2.17-91 *High Altitude Standard* au Canada. Cet appareil ne peut être utilisé que pour les installations à évent direct.

Cet appareil est conforme au CSA P.4.1-15 *Testing method for measuring annual fireplace efficiencies*.

L'installation doit être effectuée selon les codes locaux ou, en l'absence de codes locaux, selon le *National Fuel Gas Code*, ANSI Z223.1/NFPA 54 ou le *Code d'installation du gaz naturel et du propane* en vigueur au Canada CAN/CGA-B149.1. Seul un technicien qualifié et licencié, ou expérimenté doit installer cet appareil.

Cet appareil doit être mis à la terre selon les codes locaux ou, en l'absence de tels codes, selon le *National Electrical Code*, ANSI/NFPA 70 ou le *Code canadien de l'électricité*, CSA C22.1.

Indices signalétiques

Modèle	200AN	200AP
Gaz	Naturel	Propane
Altitude (pi)*	0-4 500 pieds*	
Apport maximal (Btu/hre)	20 000	36 000
Apport minimal (Btu/hre)	9 500	15 000
Pression d'admission (en c.e.)	3,2"	8,5"
Pression d'alimentation minimale (en c.e.)	5"	11"
Pression d'alimentation maximale (en c.e.)	10"	14"
Injecteur du brûleur (nº)	580	54 DMS
Injecteur de veilleuse (nº)	BL22N	BL14LP
Vis d'apport minimal	150	105

*Installations à hautes altitudes

Les taux d'apport sont indiqués en Btu par heure et sont certifiés sans ajustement pour les altitudes jusqu'à 1 370 m (4 500 pi) au-dessus du niveau de la mer.

Pour les altitudes au-dessus de 1 370 m (4500 pi) aux États-Unis, les installations doivent être faites selon ANSI Z223.1 en vigueur et/ou les codes locaux ayant juridiction. Dans certaines régions, les taux d'apport sont déjà réduits pour compenser pour l'altitude—contactez votre fournisseur de gaz local pour confirmer.

Pour les installations au-dessus de 1 370 m (4 500 pi) au Canada, consultez les autorités locales ou provinciales ayant juridiction.

Alimentation de gaz

Le foyer 200AN doit être utilisé avec le gaz naturel.

Le foyer 200AP doit être utilisé avec le gaz propane.

La pression d'alimentation doit être entre les limites indiquées à la section *Indices signalétiques*.

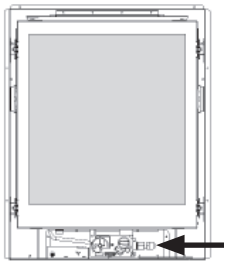

La connexion d'alimentation est de 3/8" NPT mâle et est située du côté droit de la boîte de foyer. Un robinet d'arrêt manuel (non-inclus) doit être installé sur la conduite d'alimentation afin de pouvoir isoler l'appareil pour l'entretien. Voir *Alimentation de gaz* page 45 pour les détails.

Conversion de gaz

Le foyer 200 est offert pour usage avec le gaz naturel ou le gaz propane. Le foyer peut être converti d'un type de gaz à l'autre. Voir les directives de la trousse de conversion de gaz pour plus de détails.

Alimentation électrique

Le foyer 200 installé à l'intérieur est conçu pour fonctionner avec des piles et chauffe sans électricité. Cependant, le courant électrique est requis pour faire fonctionner les accessoires optionnels tels que le Ventilateur de circulation d'air 255CFK ou le module WiFi GV60WIFI.

⚠ AVERTISSEMENT

AUCUNE CONNEXION ÉLECTRIQUE PERMISE pour installations à l'extérieur!

Système HeatShift™

Les foyers 200 sont conçus pour permettre l'installation du système HeatShift optionnel, un système qui redistribue l'air chaud du foyer en utilisant la convection naturelle, sans nécessiter de ventilateur.

La sortie d'air chaud peut être située plus haut sur le mur ou même dans une autre pièce. Ce qui réduit la température immédiatement au-dessus du foyer et permet d'y placer un téléviseur, une oeuvre d'art, etc.

Attention! Les dégagements et dimensions d'encastrement sont affectés par l'installation du Système HeatShift. Voir *Appendice C—Système HeatShift®* pages 73–80 pour plus de détails.

Spécifications

Conversion pour installation extérieure

Le foyer 200 est offert pour applications intérieures et peut être adapté pour applications spécifiques “extérieures”. Le foyer pour usage extérieur doit être à l’abri des intempéries tel que définies dans le guide d’installation de la trousse de conversion pour applications extérieures GV60CKO.

Accessoires

Accessoires exigés

Lits de combustion (un au choix)		
205LSK	Bûches traditionnelles	
205BLK	Bûches de bouleau	
205DWK	Bois de grève	
205CSK	Ensemble charbons + Panneau arrière décoratif	
Panneaux intérieurs (un au choix)		
260PL	Panneaux unis noirs	
265CBL	Panneaux briques grises	
270RGL	Panneaux de verre réfléchissants noirs	
Devanture (une au choix)		**Barrier Screen**
230CIK	Encadrement minimaliste	4009223
246LF	Devanture Ledgeview, deux couleurs	4009189
263RCB	Devanture de fonte Richmond	4010560
245CFV	Devanture Clearview antique	4009139
235BPB1	Plaque de finition, 26” pour 245CFV	
235BPB2	Plaque de finition 36” pour 245CFV	
235SBPB1	Plaque de finition pour âtre peu profond, 26”, épaisseur de 2”, pour 245CFV—**POUR ENCASTRABLE SEULEMENT**	

Information correcte au moment de l’impression et sujette à changement sans préavis.

AVERTISSEMENT

***AUCUNE CONNEXION ÉLECTRIQUE PERMISE pour installations à l’extérieur!**

Accessoires optionnels

Trousses de conversion de gaz	
200NGK	Conversion vers le gaz naturel
200PGK	Conversion vers le gaz propane
Autres accessoires	
LDK12	Plénum HeatShift 18”, buses de 4”
LDK13	Cadre de finition pour LDK12, blanc
LDK9	Conduits HeatShift, 4” dia., comprimés
1156CLA	Raccord colinéaire
200CFA	Raccord d’appareil coaxial flex pour P2
590CFA	Raccord coaxial flex 3x5
DVA5BV	Adaptateur d’évent direct à évent conventionnel 5”
255CFK*	Ventilateur de circulation d’air
1265WSK	Interrupteur mural
RBWSK	Porte-piles et Interrupteur mural
GV60CKO*	Trousse de conversion pour l’extérieur
GV60WIFI*	Module WiFi (exige GV60VM + P2-WPK si le ventilateur 255CFK n’est installé)
GV60VM*	V-Module (pour WiFi si le ventilateur 255CFK n’est pas installé)
P2-WPK*	Boîte électrique pour WiFi (pour WiFi, si le ventilateur 255CFK n’est pas installé)
GV60PAK*	Adaptateur CA
Barrière de sécurité	Les barrières de sécurité pour enfants telle que la Cardinal VersaGates sont disponibles chez votre marchand local d’ameublement et d’accessoires pour enfants.

Dimensions et emplacement

Dimensions

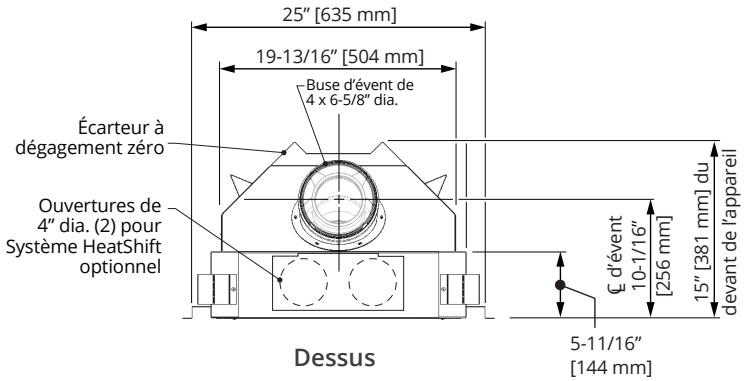

Dessus

NOTE

Dimensions pour installation dans une charpente combustible. Pour application encastrable dans un foyer et cheminée existants à combustibles solides, voir page 25.

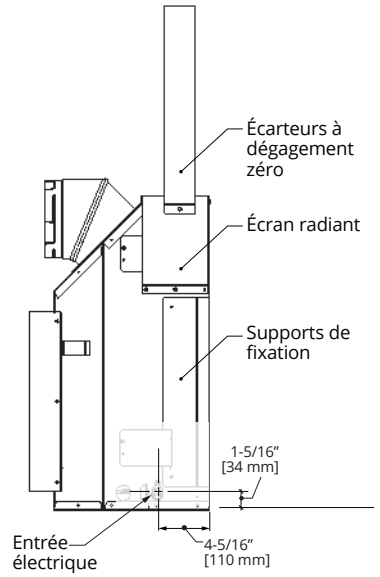

Côté gauche

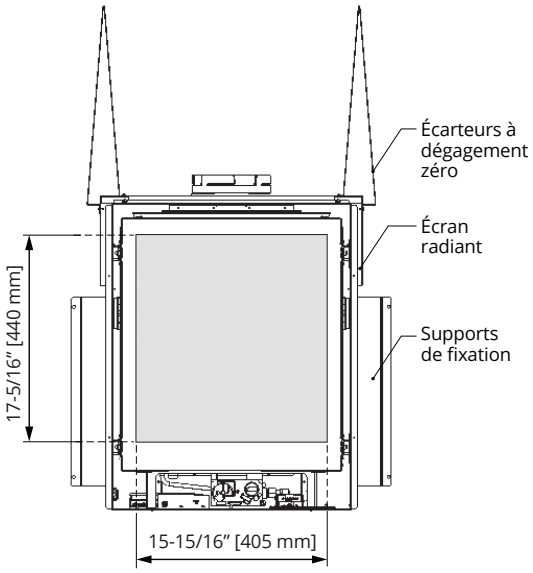

Devant

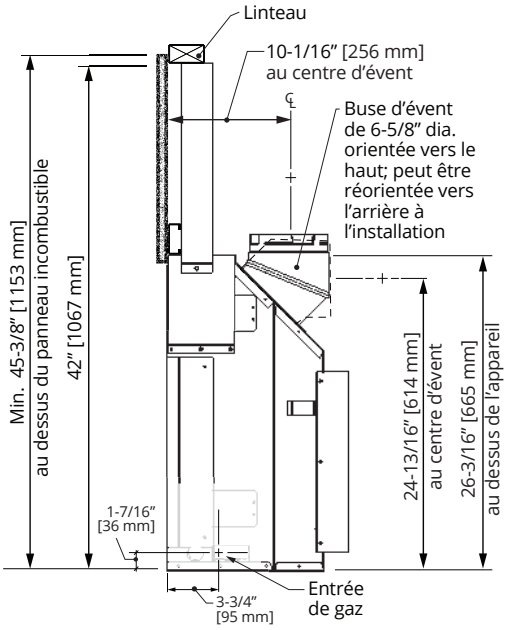

Côté droit

Emplacement

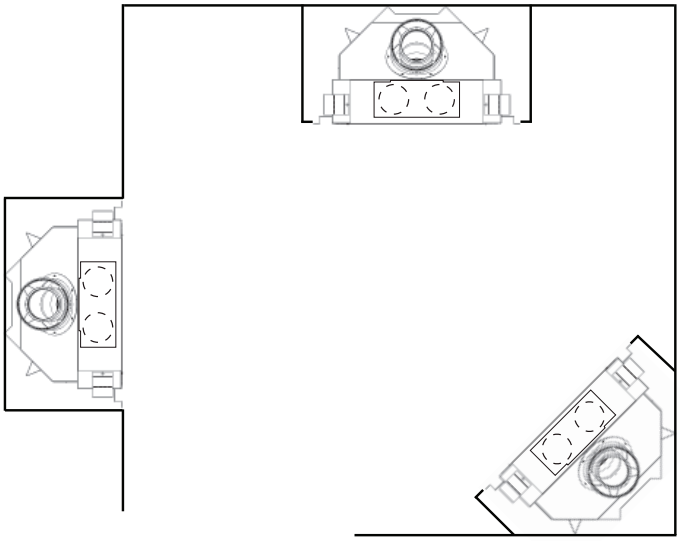

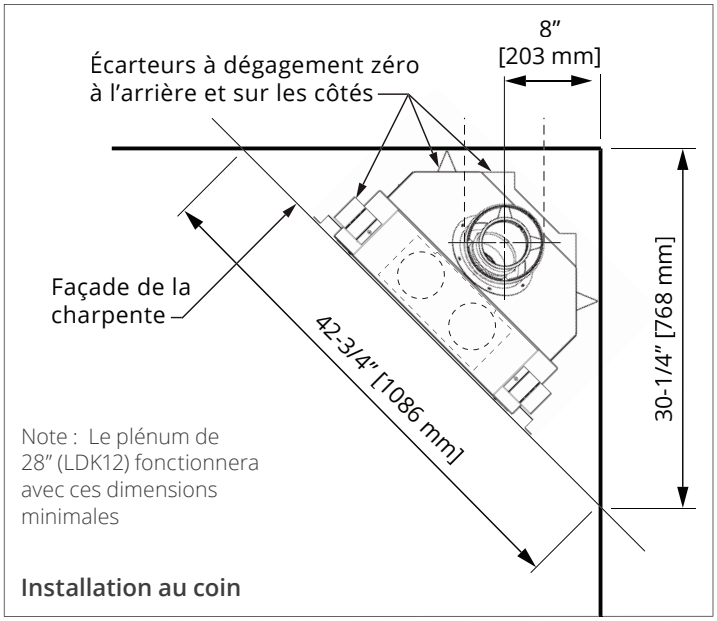

Installation au coin

Planification

Attention

SEUL le personnel qualifié et licencié devrait installer cet appareil.

AVANT DE COMMENCER, VOUS DEVEZ SAVOIR—DEMANDEZ AU PROPRIÉTAIRE :

- Est-ce que le Système HeatShift optionnel sera utilisé;
- Hauteur de l'appareil et de la dalle, si utilisée;
- Épaisseur et type de matériaux de finition autour de l'appareil;
- Niche encastrée au-dessus du foyer ou non;
- Accessoires requis à installer dans ce foyer (panneaux, lit de combustion, devanture);
- Accessoires optionnels (s'il y en a);
- Configuration d'évacuation.

AVERTISSEMENT

AUCUNE CONNEXION ÉLECTRIQUE PERMISE pour installations à l'extérieur!

NOTE

Cet appareil peut être installé à l'extérieur dans un endroit à l'abri des intempéries selon le guide d'installation de la Trousse de conversion pour l'extérieur GV60CKO.

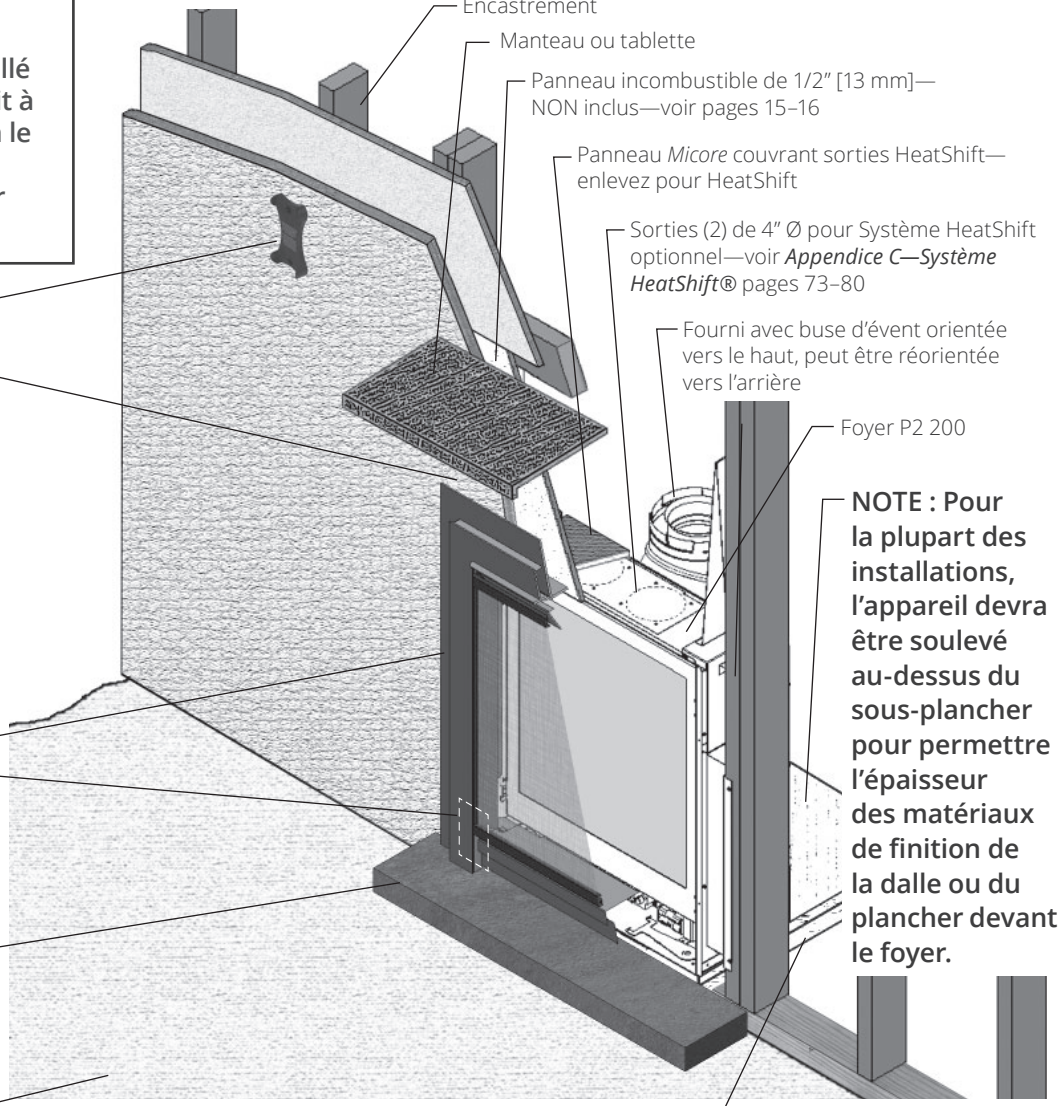

⚠ AVERTISSEMENT

AVERTISSEMENT DE SÉCURITÉ! Le P2 est un foyer radiant très performant.

SURFACES DU MUR CHAUDES! Le mur directement au-dessus du foyer exige des matériaux incombustibles et, même s'ils sont sécuritaires, peuvent atteindre des températures de plus de 200° F (93° C) dépendamment du choix de bordure. Ne le touchez pas. Utilisez des matériaux de finition conçus pour résister à ces températures.

SURFACES DE LA DALLE/PLANCHER CHAUDES! La dalle ou plancher devant le foyer peuvent devenir très chauds. Placer le foyer plus haut que la surface de la dalle ou plancher et installer le pare-étincelles aidera à réduire les températures. Notez que certains matériaux, même sécuritaires, peuvent se dégrader dû à la chaleur—pensez-y lors du choix de matériaux.

Dégagements aux combustibles

Manteau combustible—vu de côté

NOTE

L'usage du Système HeatShift optionnel affecte les dégagements au manteau, tablette ou fini combustible tel qu'indiqué ci-dessous. Voir *Appendice C—Système HeatShift®* pages 73–80 pour plus de details sur l'installation.

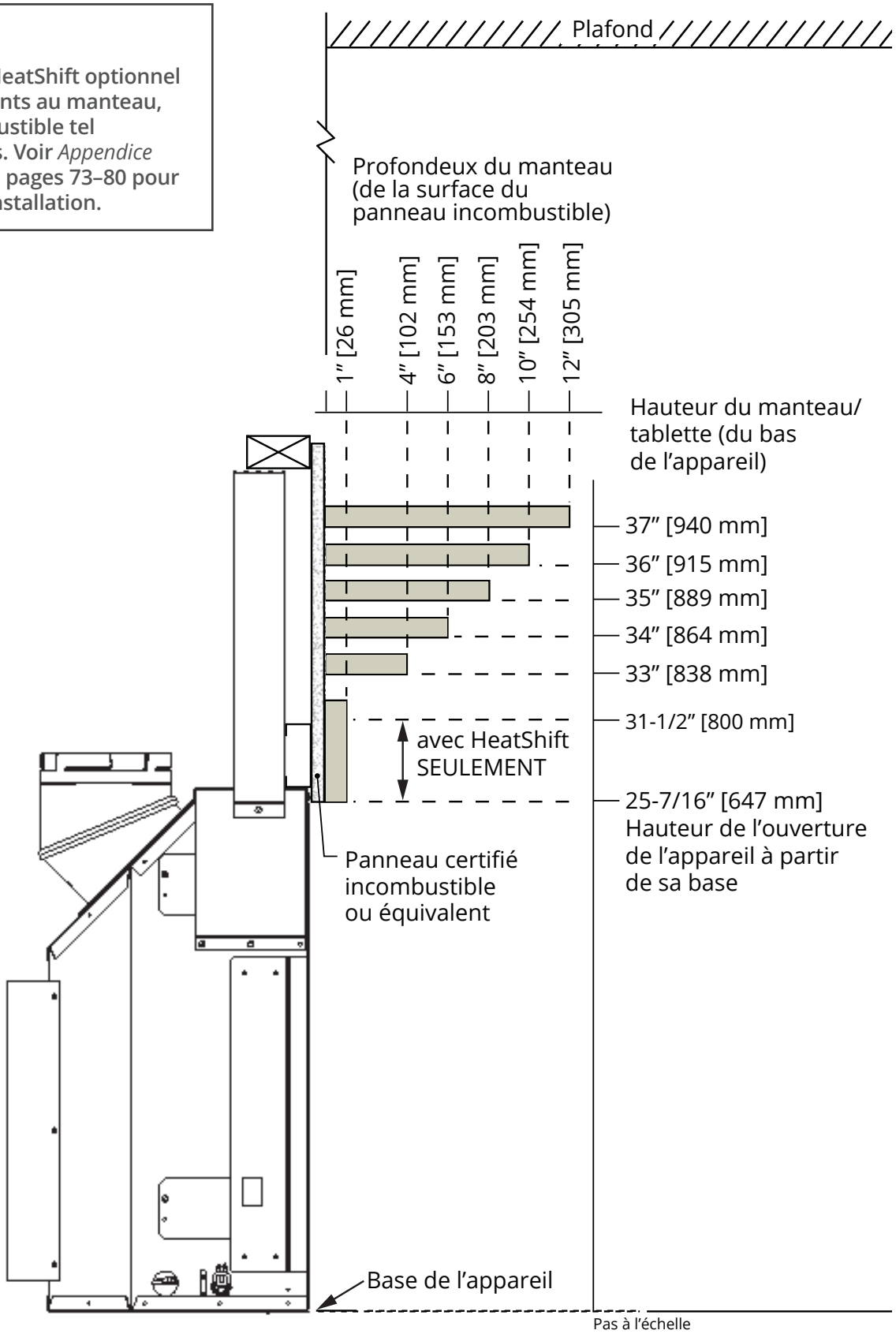

Mur de côté / patte de manteau—vus du dessus

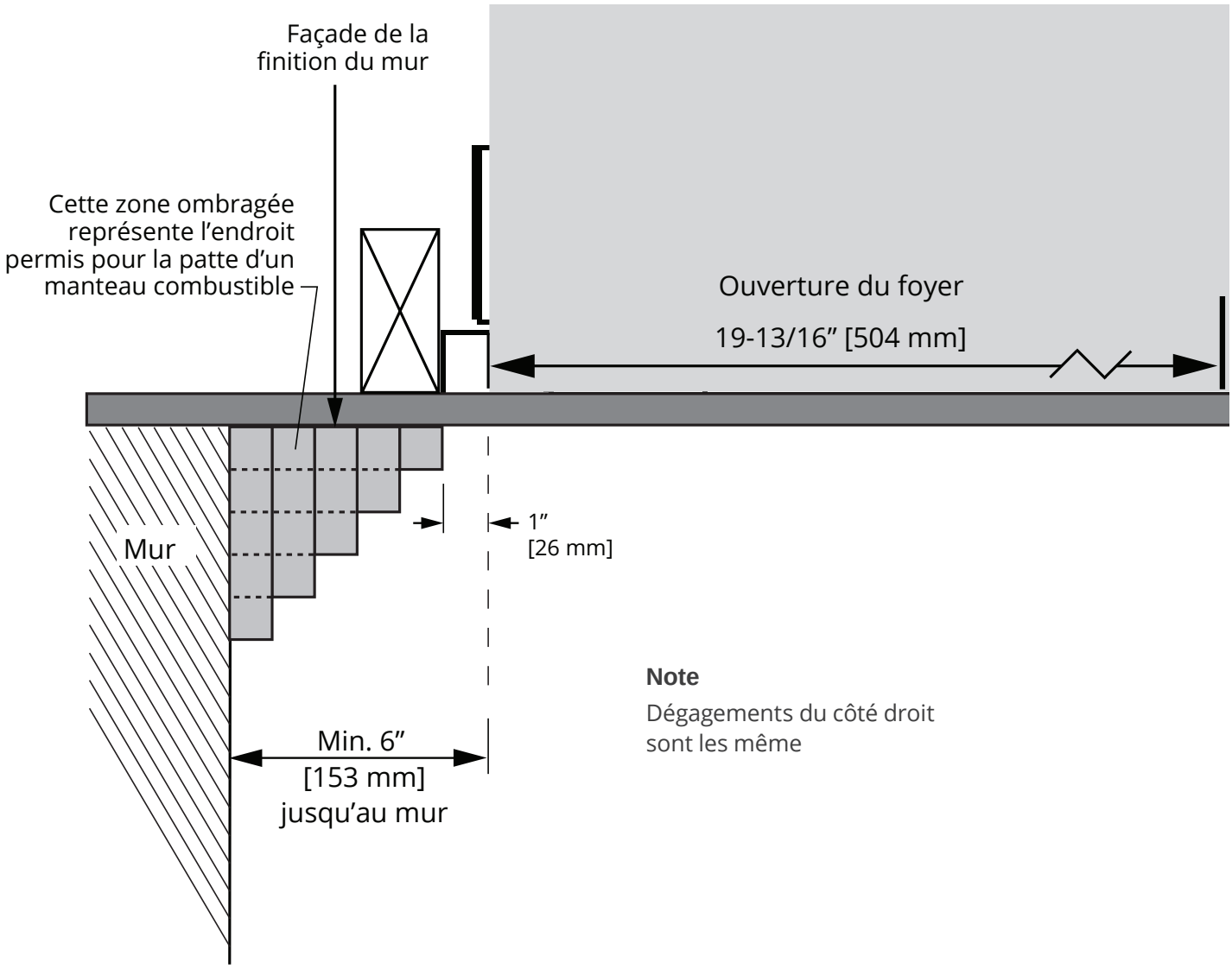

Note

Dégagements du côté droit sont les même

NOTE

Usage du Système HeatShift optionnel affecte l'encastrement—voir *Appendice C—Système HeatShift®* **page 78 dans ce guide pour les détails d'encastrement.**

Entre le dessous du linteau et la base de l'appareil. La base de l'appareil doit être égale ou supérieure à la surface finie de la dalle ou du plancher. Cependant, **notez que les Devantures Ledgeview 240LF à 4 côtés dépassent la base de l'appareil de 1-1/2" [38 mm]**. Augmentez la hauteur de l'encastrement et utilisez des cales sous l'appareil.

Panneau incombustible de 1/2" [13 mm] d'épaisseur (non inclus) est exigé au-dessus de l'appareil - voir page 15.

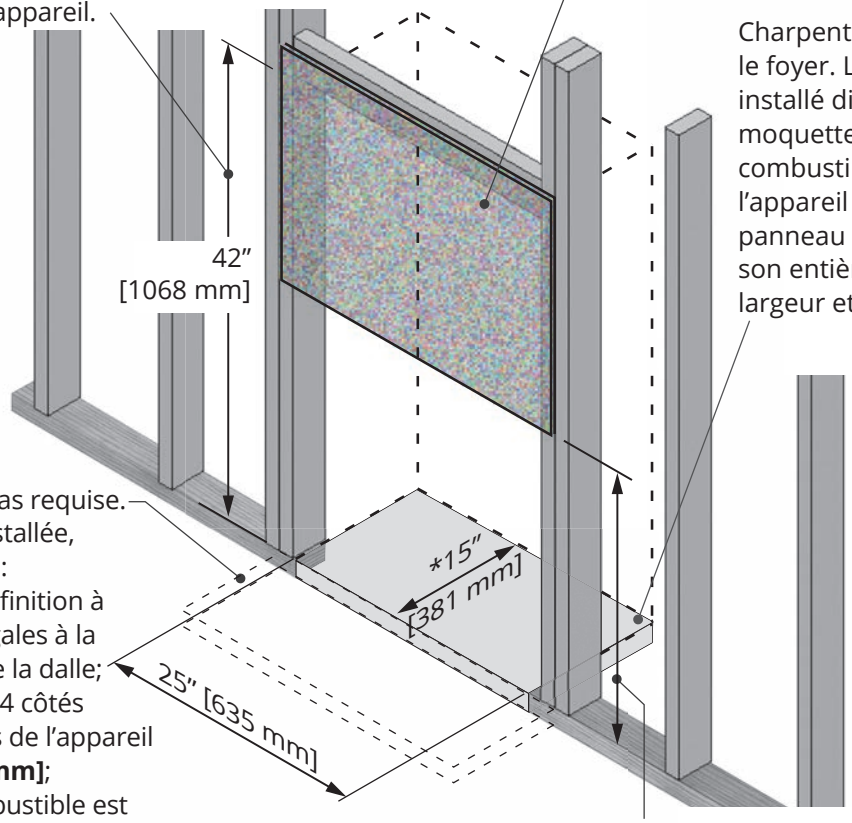

Charpente combustible permise sous le foyer. Lorsque l'appareil est installé directement sur de la moquette, tuile ou autre matériau combustible autre que le bois, l'appareil doit être installé sur un panneau de métal ou bois couvrant son entière surface encastrée en largeur et en profondeur.

Une dalle n'est pas requise. Cependant, si installée, notez ce qui suit :

- les plaques de finition à 3 côtés sont égales à la surface finie de la dalle;
- la devanture à 4 côtés **dépasse** le bas de l'appareil **de 1-1/2" [38 mm]**;
- une dalle combustible est permise **en autant que sa surface finie soit égale ou en-dessous du niveau de la base de l'appareil**.

*Dimension à la surface du placoplâtre à l'arrière de la cavité selon le cas. **NOTE :** Profondeur minimum de 14" [356 mm] lorsque la **Devanture de fonte Richmond 263RCB** est utilisée

25-7/16" [647 mm] entre le dessous du panneau incombustible et la base de l'appareil. Le panneau incombustible couvre de 11/16" [18 mm] le bord supérieur de l'appareil. **EXCEPTIONS** lorsqu'on utilise la **Devanture de fonte Richmond 263RCB :**

- **sans** HeatShift, le dessous du panneau incombustible est à 26-3/16" [666 mm] de la base de l'appareil
- **avec HeatShift,** le dessous du panneau incombustible **doit être** à 31-3/16" [793 mm] de la base de l'appareil afin de permettre l'espace pour les conduits HeatShift

Encastrement avec niche au-dessus de l'appareil—évent dessus

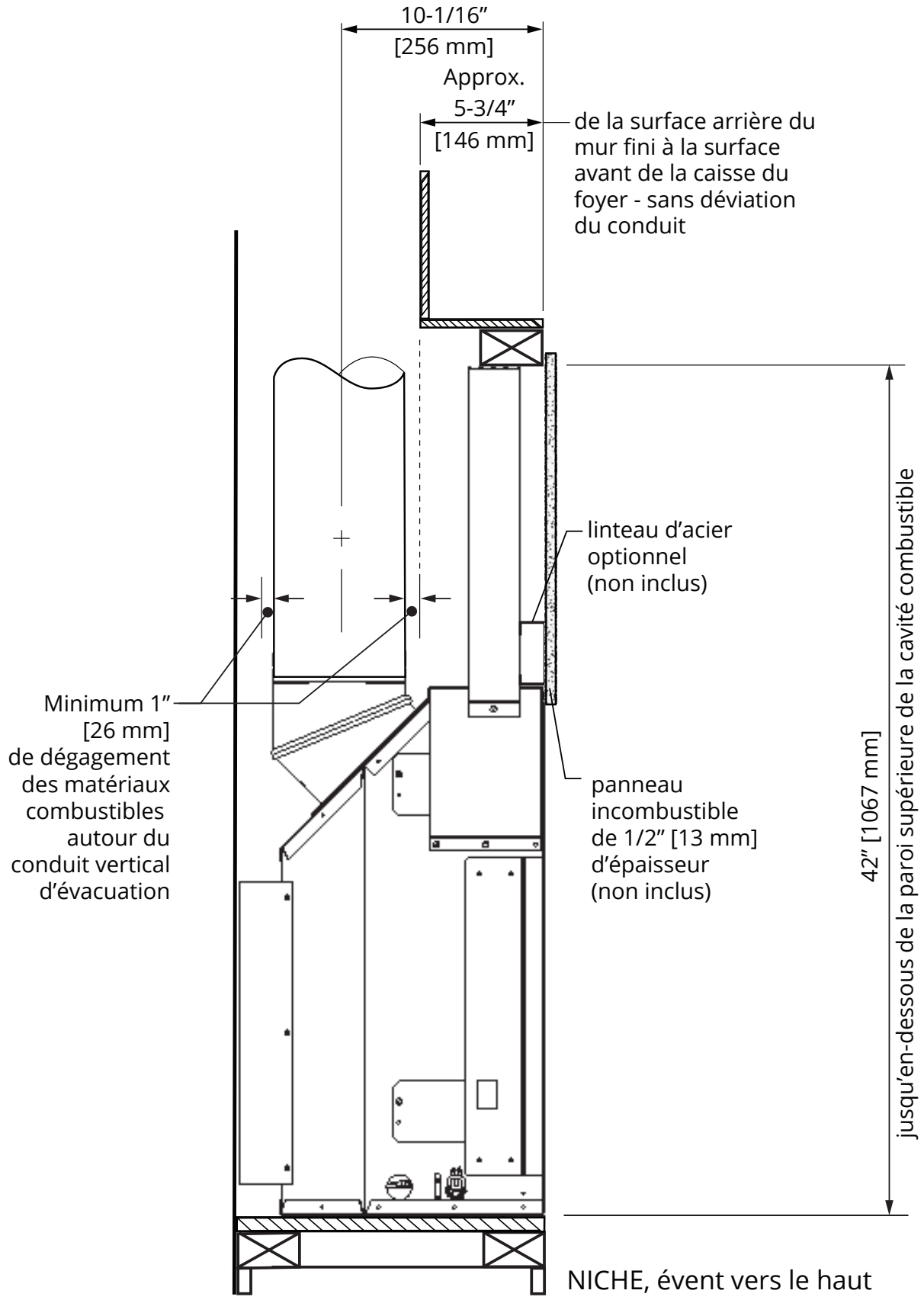

Planifiez la finition du mur

Spécifications des matériaux incombustibles

Les matériaux incombustibles ne s'enflamment pas et ne brûlent pas. Il s'agit de matériaux tels que l'acier, le fer, les briques, le carrelage, le béton, l'ardoise, le verre, le plâtre ou toute combinaison de ces derniers.

Les matériaux qui ont réussi l'essai ASTM E 136, *Standard Test Method for Behavior of Materials in a Vertical Tube Furnace* à 750 °C (1382 °F) peuvent être considérés comme incombustibles.

Spécifications des matériaux inflammables

Les matériaux en bois ou recouverts de bois, papier comprimé, fibres végétales, pastiques ou autres matériaux qui peuvent s'enflammer et brûler, qu'ils soient ignifugés ou non, recouverts de plâtre ou non, doivent être considérés comme des matériaux inflammables.

Panneau incombustible—applications à dégagement zéro (ZC)

Avec la plupart des devantures, le foyer P2 200 s'installe dans les applications à dégagement zéro et exige un panneau de béton incombustible ou équivalent d'une épaisseur de 1/2" [13 mm] comme surface du mur immédiatement au-dessus de l'appareil—voir l'illustration pour la couverture minimale exigée.

L'extension du panneau incombustible en-deça des minimums indiqués aidera à éviter les fissures dues à l'expansion différentes des matériaux.

Percez à l'avance le panneau incombustible avec des trous surdimensionnés et ne serrez pas trop les vis pour éviter les fissures dues à l'expansion provoquée par la chaleur.

Le panneau standard de placoplâtre peut être utilisé autour du panneau incombustible mais il est préférable d'éviter de changer de matériau pour éviter les fissures.

Finition autour des bordures

Un matériau additionel incombustible tel que la tuile peut être appliqué sur la surface du panneau incombustible ou le panneau peut servir de finition.

Notez qu'une devanture et plaque de finition sont exigées dans tous les cas et que l'épaisseur de la finition du mur doit être prise en considération pour toutes les installations sauf lorsque l'Encadrement minimaliste 230CIK est installé.

Dimensions min. du panneau incombustible

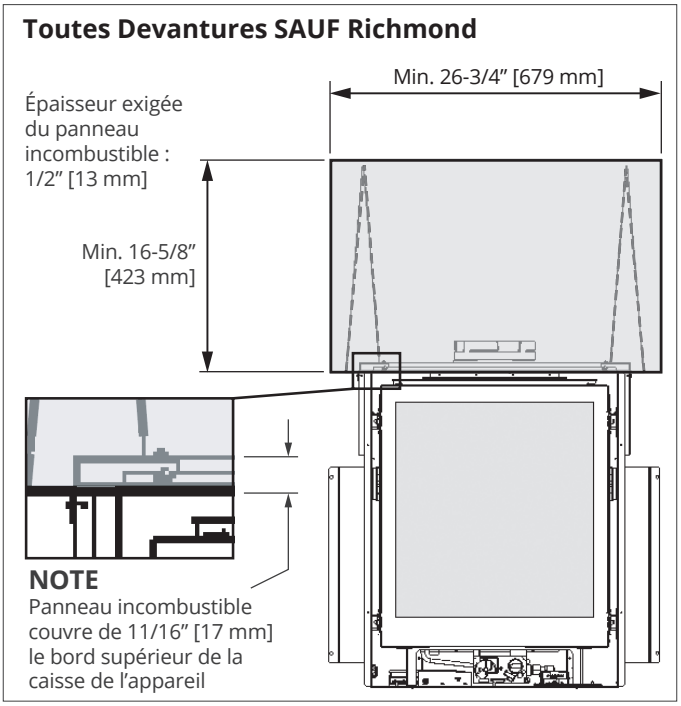

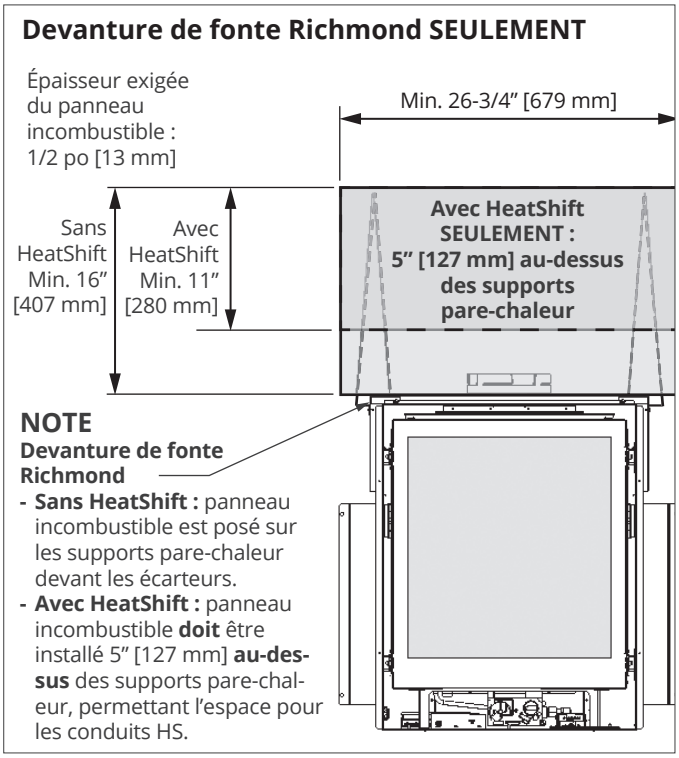

Finition du mur

Le 230CIK s'installe au moment de l'encastrement de l'appareil. Les matériaux de finition du mur couvrent les panneaux de l'encadrement et sont aboutés à son cadre autour de l'ouverture du foyer.

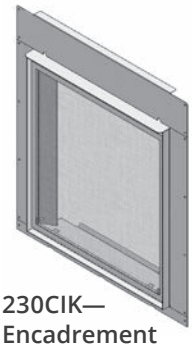

230CIK—Encadrement minimaliste

Les devantures et plaques de finition 245CFV avec 235BPB1 ou 235BPB2, de même que les 246LF et 263RCB s'installent suivant la finition du mur. Le périmètre des plaques de finition couvre la finistion du mur; en conséquences, l'épaisseur de tous les matériaux doit être considérée. Les plaques de finition et la Devanture de fonte Richmond sont réglables en profondeur pour permettre jusqu'à 3/4" (19 mm) d'épaisseur de matériaux incombustibles posés par-dessus le panneau incombustible de 1/2" (13 mm).

245CFV—Devanture Clearview montrée avec la Plaque de finition 235BPB1

246LF—Devanture Ledgeview à 4 côtés

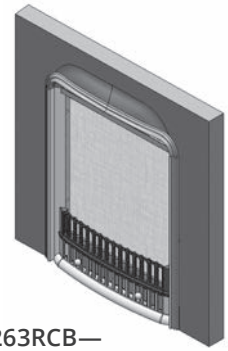

263RCB—Devanture de fonte Richmond

Prévention des fissures dans la finition

Nous recommandons l'installation du système HeatShift optionnel afin de réduire la température du mur et minimiser la possibilité de fissure des matériaux de finition—voir *Appendice C—Système HeatShift®* pages 73–80**.**

Si un fini simple, sans tuile ou autre matériau est désiré, une attention particulière devra être portée aux joints du panneau incombustible et de sa transition avec le placoplâtre afin de contrôler la formation future de fissures.

Le rétrécissement et mouvement des différents matériaux de la charpente et du panneau incombustible peuvent causer la fissuration des matériaux de finition tel que la tuile et autres.

Veuillez noter que les températures des surfaces du mur incombustibles au-dessus du foyer peuvent excéder 200 °F (93 °C).

Voici quelques trucs pour aider à éviter la fissuration.

- Laissez les matériaux sécher complètement avant de finir le mur. Saturé d'eau, le panneau incombustible peut absorber jusqu'à 30 pourcent de son poids en eau et peut rétrécir jusqu'à 1/8 de pouce sur une longueur de 48 pouces lorsqu'il sèche. Faire fonctionner le foyer pendant un certain temps avant d'appliquer la finition du mur aidera à éliminer toute humidité.
- Percez toujours d'avance les trous de vis sur le panneau incombustible et utilisez des vis conçues pour fixer le type de panneau utilisé.
- Utilisez toujours du ruban sur les joints.
- Décalez toujours les joints du panneau mural.
- Derrière les joints, doublez les poutres et poteaux ou utilisez le côté large des poutres et poteaux pour ajouter au support des joints. Un adhésif sur l'arrière du panneau incombustible derrière les joints peut aider à contrôler les mouvements créés par l'expansion et la contraction.
- Utilisez plusieurs couches minces de composé à joints et laissez bien sécher chaque couche.
- Assurez-vous que les matériaux utilisés pour la charpente soient bien secs.
- Après avoir appliqué la finition du mur, chauffez graduellement afin de sécher doucement tout excès d'humidité plutôt que de sécher trop rapidement.
- Évitez de couper le panneau incombustible ou les tuiles autour des coins à l'ouverture du foyer; plutôt, créez un joint qui intersecte le coin de l'ouverture.
- Évitez d'utiliser une large pièce sans joint autour de l'ouverture du foyer. L'expansion au-dessus de l'ouverture créera des fissures aux coins supérieurs. Plutôt, créez un joint qui intersecte dans le coin interne pour éviter les fissures.

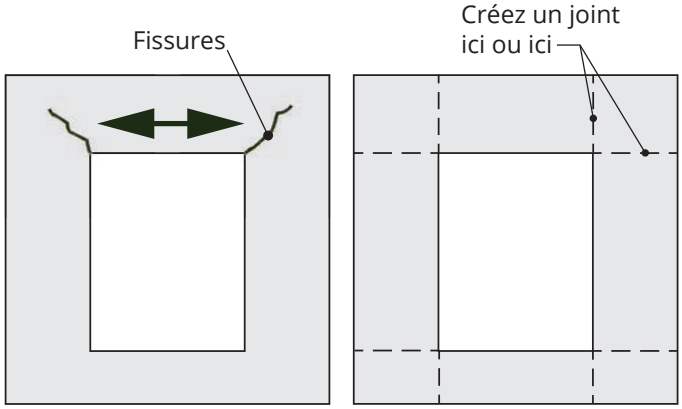

Évacuation

Orientation de la buse d'évent

Cet appareil est fourni avec une buse d'évent orientée vers le haut. Lors de l'installation, la buse peut être réorientée vers l'arrière—voir *Buse d'évent* page 33.

Le P2 200 est fourni avec une buse d'évacuation coaxiale standard de 4 x 6-5/8" au verrouillage par rotation (*twist-lock*).

Conduits et accessoires d'évacuation

Cet appareil est certifié pour installation avec des conduits et accessoires coaxiaux pour évent direct d'un diamètre de 4 x 6-5/8 po—voir la liste *Accessoires d'évacuation certifiés* pages 61–62.

Cet appareil peut également être converti pour une évacuation colinéaire (2 conduits flex de 3 po) ou une conversion coaxiale flex (1 conduit flex de 3 po dans un conduit flex de 5 po) pour installation dans un foyer et cheminée existants à combustibles solides à l'aide d'accessoires et de raccords certifiés. Voir les sections *Conversion d'évent* pages 24–31 et *Accessoires d'évacuation certifiés* pages 61–62.

Étanchéité des conduits d'évacuation

Scellez tous les joints **extérieurs** des conduits et coudes coaxiaux incluant chaque joint **extérieur** des coudes à l'aide de ruban adhésif d'aluminium de haute qualité certifié pour les hautes températures de 2 pouces de largeur (tel que la marque Nashua-322-2 ou similaire). Couvrez complètement tous les joints **extérieurs** et pressez le ruban fermement pour bien l'adhérer.

Un enduit d'étanchéité de silicone noir à haute température peut être utilisé sur les joints **extérieurs** comme substitut au ruban d'aluminium.

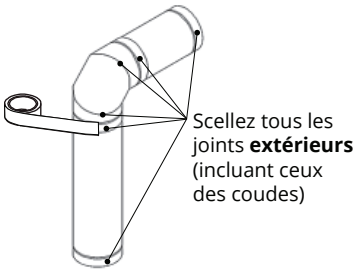

Assurez-vous que tous les joints des conduits se che-vauchent sur un minimum de 1-1/4 de pouce (32 mm).

Épaisseur du mur

Les conduits d'évacuation de cet appareil peuvent pénétrer un mur combustible d'au plus 8 po (20 cm) d'épaisseur. Un mur incombustible peut être de n'importe quelle épaisseur jusqu'à la longueur maximale permise pour le conduit horizontal de l'installation.

Évacuation à travers murs et plafonds combustibles

Lorsque le conduit d'évacuation pénètre un mur ou plafond combustibles, percez un trou d'un minimum de 10 po sur 10 po (254 mm sur 254 mm) pour le passage du conduit afin de vous assurer que l'isolant ne touche pas le conduit. Suivez les directives d'installation fournies avec chaque conduit et accessoire utilisés.

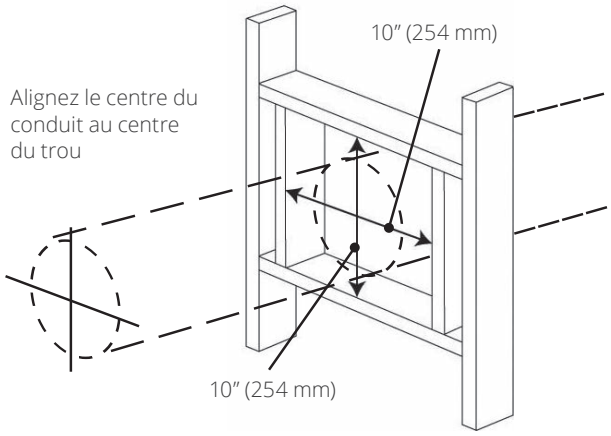

Avis à l'installateur – Isolation du conduit d'évacuation

L'installateur est responsable de s'assurer que les installations d'évacuation à travers les murs extérieurs sont étanches et à l'épreuve des conditions atmos-phériques de façon à :

- Prévenir l'infiltration d'eau de pluie dans le mur extérieur en appliquant un joint d'étanchéité entre le pourtour de la plaque murale extérieure et la surface du mur extérieur.
- Prévenir la pénétration de l'humidité de la maison dans le mur en appliquant un joint d'étanchéité entre le pourtour de la plaque murale intérieure et le pare-vapeur.
- Prévenir l'infiltration d'eau de pluie et la pénétration de l'humidité en appliquant un joint d'étanchéité entre la paroi extérieure du conduit d'évacuation et les plaques murales intérieure et extérieure.

Nous conseillons l'utilisation d'un produit d'étanchéité à base de polyuréthane de haute qualité.

Tout parcours horizontal des conduits doit être élevé de 1/4 po (7 mm) pour chaque portion de 1 pi (30 cm) dans la direction du courant d'évacuation. Pour une sortie d'évacuation au mur, le dernier conduit avant la sortie peut être incliné vers le bas afin de permettre le drainage.

Systèmes d'évacuation coaxiale typiques

Voir la liste *Accessoires d'évacuation certifiés* pages 61–62.

IMPORTANT

Ne vous fiez pas sur l'appareil pour supporter les conduits d'évacuation aux longs parcours verticaux. Supportez les conduits verticaux, particulièrement aux décalages. Les parcours horizontaux devraient être supportés par des courroies à chaque 4 pieds.

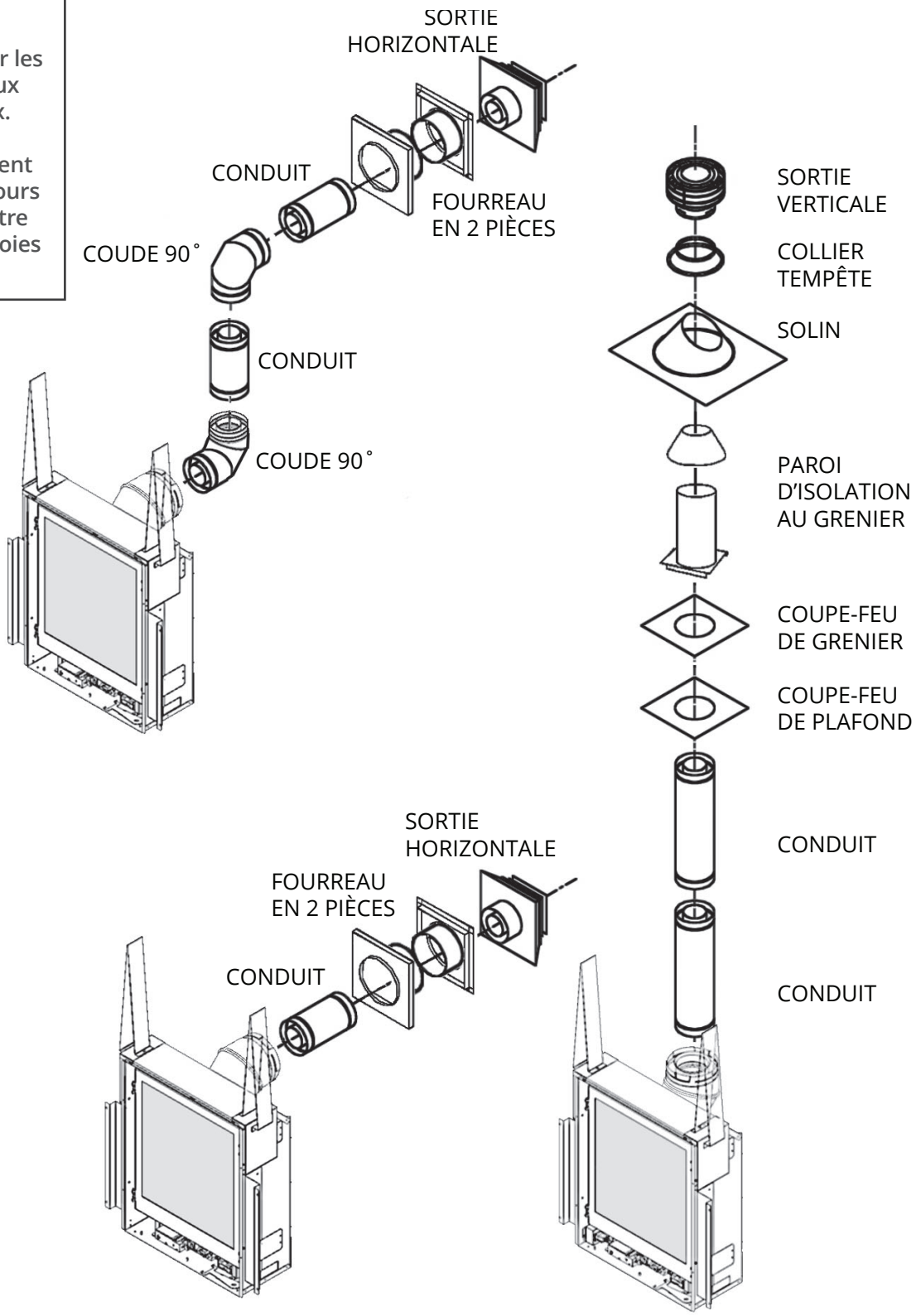

Comment lire la grille d'évacuation

La grille ci-dessous s'applique aux évacuations avec sorties sur le toit ou au mur.

1. Section de conduit d'un maximum de 18 pouces permise avec système d'évacuation sans élévation verticale. Coude de 45 degrés permis sur le plan horizontal.
2. La longueur totale du conduit d'évacuation ne doit pas excéder 40 pi (12,2 m).
3. La hauteur verticale minimum pour une sortie sur le toit est de 6 pi (1,83 m).
4. Toute combinaison d'élévation et de parcours des conduits peut être utilisée tant qu'elle est dans les limites acceptables indiquées dans la grille ci-dessous.
5. Un maximum de 4 coudes de 90°—ou l'équivalent (2 coudes de 45° = 90°)—peuvent être utilisés.
6. Chaque coude de 90° installé horizontalement est équivalent à 3 pi (91 cm) de longueur horizontale; conséquemment, 3 pi (91 cm) doivent être soustraits de la longueur du parcours horizontal permis. (Le coude de 45° est équivalent à un conduit horizontal de 18 po (46 cm).)
7. Tout parcours horizontal des conduits doit être élevé de 1/4 po (7 mm) pour chaque portion de 1 pi (30 cm) dans la direction du courant d'évacuation. Pour une sortie d'évacuation au mur, le dernier conduit avant la sortie peut être incliné vers le bas afin de permettre le drainage.
8. Un restricteur d'air est exigé pour la plupart des installations avec élévation verticale—voir *Restricteur* page 21

Grille d'évacuation

Configuration d'évacuation coaxiales permises incluant la position du restricteur

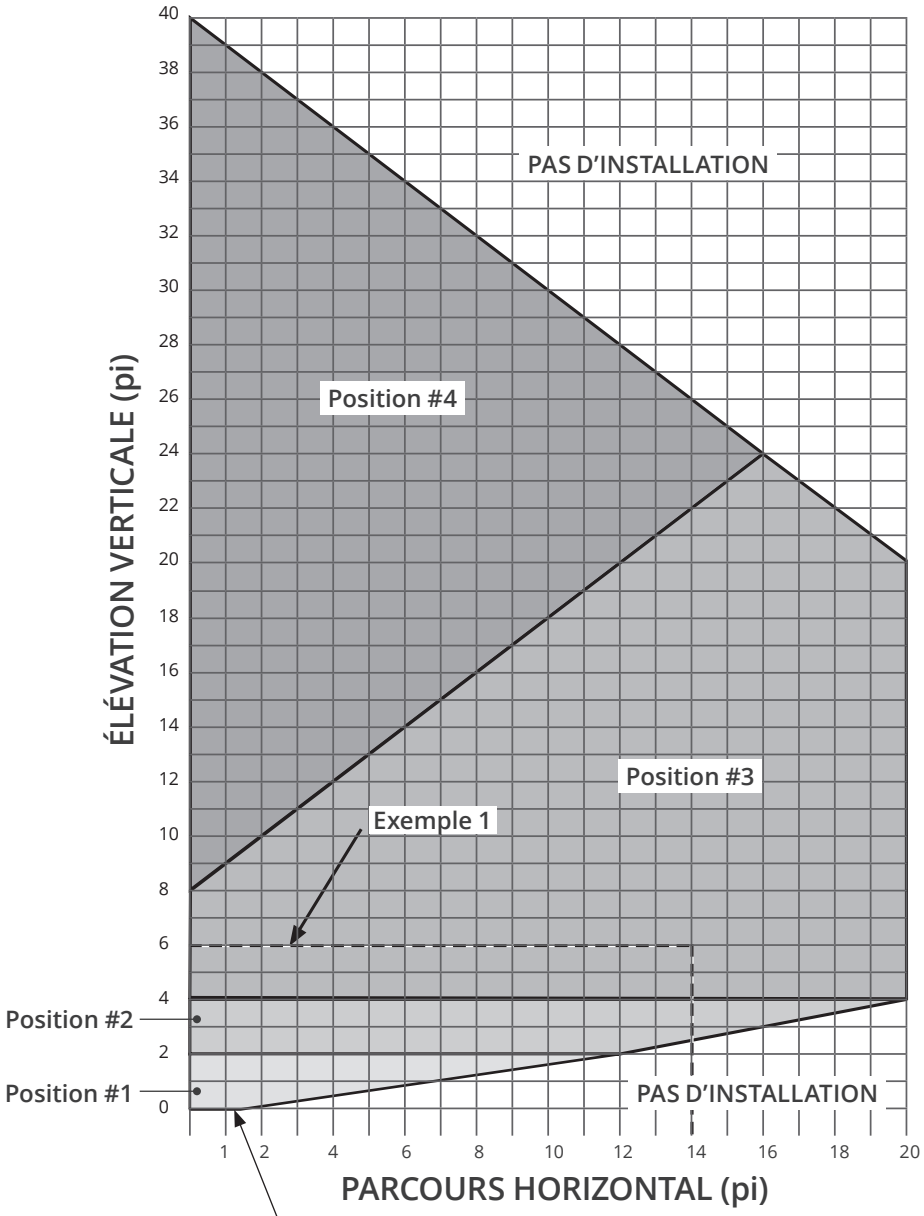

Conduit horizontal max. de 18" pour parcours horizontal sans élévation verticale—aucun restricteur d'air

Exemple 1
Valeur V = V1 (3') + V2 (2') + V3 (1')= 6'
Valeur H = H1 (12') + H2 (2') = 14'
Position #3 du restricteur requise

Configurations—avec élévation verticale

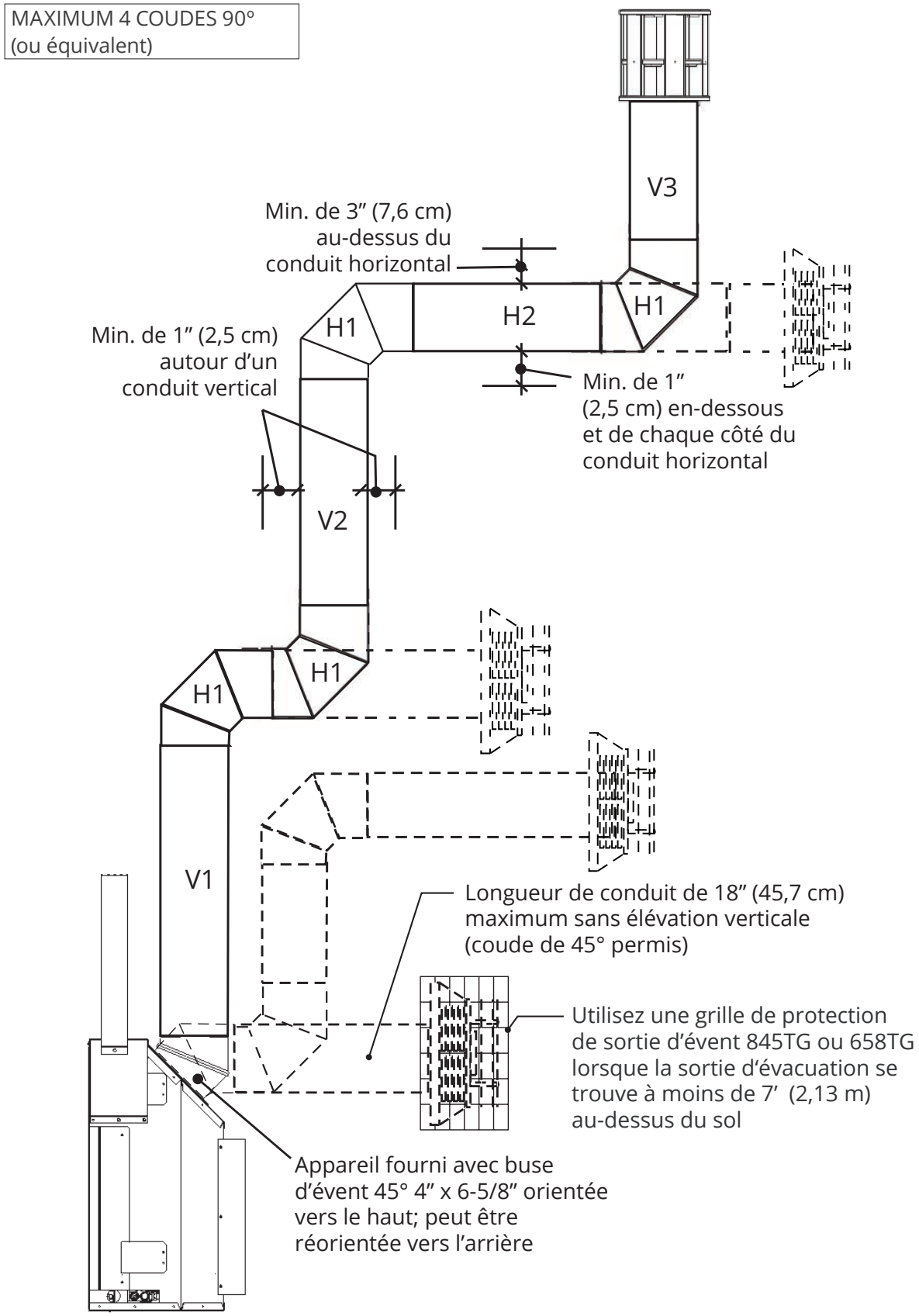

Restricteur

LA PLUPART DES INSTALLATION EXIGENT UN RESTRICTEUR D'AIR afin d'optimiser l'aspect des flammes et le rendement **à l'exception des installation avec évacuation arrière sans élévation verticale**.

Le restricteur doit être installé sur la paroi supérieure à l'intérieur de la boîte de foyer tel qu'indiqué à l'illustration à droite. Sa position dépend de la configuration du système d'évacuation—voir étape 1 ci-dessous.

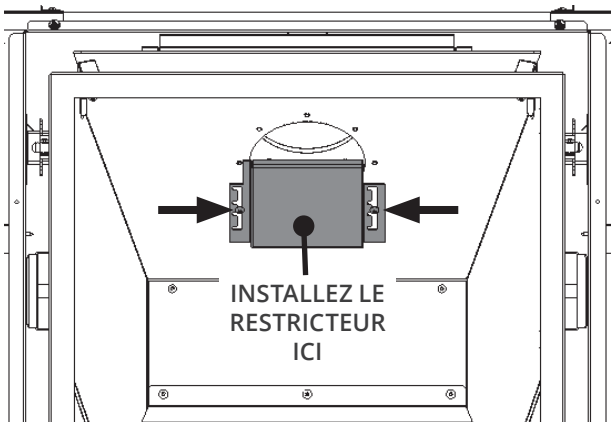

Lorsque requis, installez le restricteur avant de poser le panneau de céramique du haut qui le recouvrera. Si un ajustement subséquent est nécessaire, vous devrez enlever le panneau du haut—voir page 47.

Cet appareil est fourni avec des restricteurs à quatre positions ou réglages. Le niveau de restriction exigé dépend de l'élévation verticale dans le système d'évacuation et, à un moindre degré, du parcours horizontal et du nombre de coudes utilisés.

Le niveau de restriction est basé sur des tests effectués en laboratoire. La position idéale du restricteur peut varier légèrement, particulièrement lorsque la longueur des conduits d'évacuation est près des limites de configurations acceptables pour chaque position.

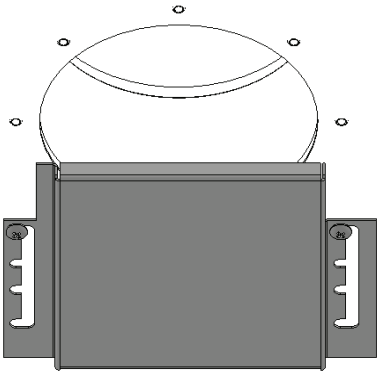

Position #1

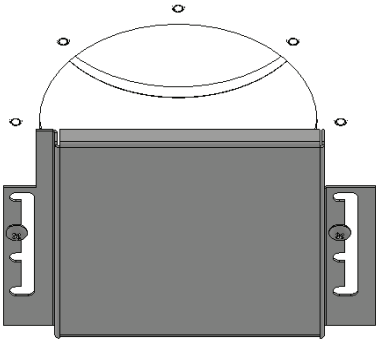

Position #2

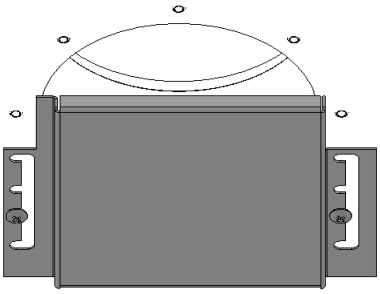

Position #3

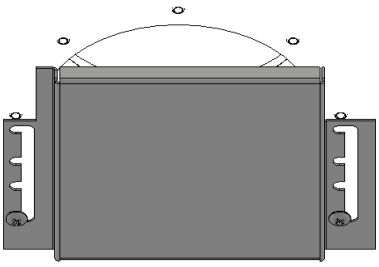

Position #4

La grille à la page 19 indique la position du restricteur à utiliser en fonction de la longueur du conduit d'évacuation.

Pour régler la position du restricteur :

1. Vérifiez la grille de la page 19 afin d'établir la position requise selon l'installation.
2. Enlevez les deux (2) vis de chaque côté de **l'orifice de la paroi supérieure de la boîte de foyer**.
3. En vous assurant de la bonne orientation du restricteur, placez-le sur les trous de vis en position requise.

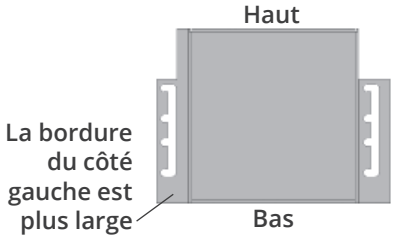

4. Fixez-le avec les deux vis enlevées à l'étape 2.

Emplacement de sortie d'évacuation horizontale

- La sortie d'évacuation doit être située sur un mur extérieur ou sur le toit.
- Cet appareil à évent direct est conçu pour fonctionner lorsque la sortie d'évacuation est en contact avec l'air libre de toute perturbation.
- Les dégagements minimum à respecter autour de la sortie d'évacuation, lorsque celle-ci est située sur un mur extérieur, sont indiqués ci-dessous. Toute diminution des dégagements relatifs à la sortie d'évacuation pourrait engendrer une perturbation de la circulation d'air ou compromettre la sécurité. Les codes locaux ou règlements peuvent exiger des dégagements plus grands.
- L'extrémité de la sortie d'évacuation doit dépasser le mur ou le revêtement extérieur.
- L'extrémité de la sortie d'évacuation ne doit pas être installée à un endroit susceptible d'être recouvert par un amoncellement de neige.
- La sortie d'évacuation doit être couverte par une grille de protection telle que la 658TG ou la 845TG lorsqu'accessible—à moins de 7 pi (2,13 m) du sol.

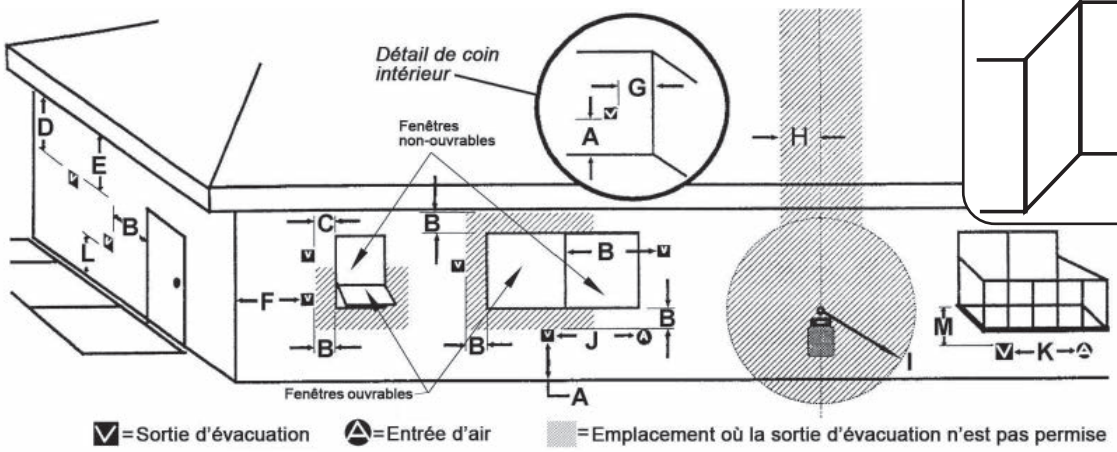

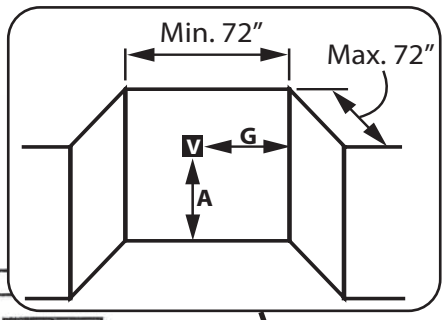

Détail d'alcove (ouverte sur un côté) Dégagements habituels du plafond/ surplomb s'appliquent

	EMPLACEMENTS DE SORTIE D'ÉVACUATION—INTERVALLES MINIMUMS	DÉGAGEMENTS MINIMUM (po/cm)	
A	Dégagement au-dessus d'une pente, véranda, porche, terrasse surélevée ou hotte	12 po	30 cm
B	Dégagement à partir d'une fenêtre ou d'une porte ouvrable	12	30
C	Dégagement à partir d'une fenêtre non-ouvrable (recommandé afin d'éviter la condensation sur la fenêtre)	12	30
D	Dégagement vertical entre un espace ventilé en surplomb (ex. toit) et la sortie d'évacuation, située en-dessous, sur une largeur de 60 cm (2 pi) de l'axe central de la sortie	18	46
E	Dégagement à partir d'un espace non-ventilé en surplomb	12	30
F	Dégagement à partir d'un coin extérieur (mesuré à partir du centre de l'évent)	12	30
G	Dégagement à partir d'un coin intérieur (mesuré à partir du centre de l'évent)	12	30
H	Dégagement horizontal à partir de l'axe central du compteur/régulateur situé à moins de 15 pieds (4,6 m) sous la sortie d'évacuation	36	90
I	Dégagement à partir de la sortie d'air vicié du régulateur	36	90
J	Dégagement à partir d'une entrée d'air non mécanisée de l'immeuble ou d'une entrée d'air comburant de tout autre appareil	12	30
K	Dégagement à partir d'une entrée d'air mécanisée	72	180
L	Dégagement au-dessus d'un troittoir pavé ou d'une entrée pavée pour véhicules situés sur un lieu public. ***Note :*** *Une sortie d'évacuation ne doit pas être installée directement au-dessus d'un trottoir pavé ou d'une entrée pavée pour véhicules situés entre deux résidences familiales pour l'utilisation des deux habitations.* ***CECI NE S'APPLIQUE PAS aux appareils sans condensation, à évent direct, dans la Province de l'Ontario.***	84	210
M	Dégagement sous une véranda, porche, terrasse surélevée ou balcon *Permis uniquement si la véranda, porche, terrasse surélevée ou balcon est entièrement ouvert sur un minimum de deux côtés sous le plancher.*	12	30

Note : Les codes et règlements locaux peuvent exiger des dégagements différents.

Installations avec élévation verticale

- Vérifiez la pente du toit afin de déterminer quel solin sera nécessaires. Consultez la liste des accessoires d'évacuation certifiés aux pages 61–62.
- La distance entre le toit et l'ouverture de la sortie d'évacuation la plus basse ("H" au schéma) peut varier selon la pente du toit et doit être conforme aux directives fournies avec la sortie d'évacuation.
  Note : Le système d'évacuation pour ces appareils est considéré comme un ***Système d'évacuation spécial****. En conséquence, le règlement du Code d'installation du gaz naturel et du propane CAN/CGA-B149 exigeant un minimum de hauteur de conduit de 2 pi (61 cm) au-dessus de toute partie de l'édifice dans un rayon de 10 pi (305 cm) ne s'applique pas.*
- Les dégagements minimum des matériaux combustibles autour des conduits d'évacuation doivent respecter les dimensions indiquées aux sections précédentes de ce guide.
- Laissez tomber un fil plombé du plafond au centre de l'ouverture pour évacuation de l'appareil. Marquez l'endroit au plafond. Percez un petit trou à la position marquée.
- Déterminez l'endroit où le conduit d'évacuation passera à travers le toit. Si cet endroit est directement situé au-dessus de l'endroit où le conduit traversera le plafond, laissez tomber un fil plombé du toit au petit trou percé dans le plafond et marquez le toit à cet endroit. Si des chevrons ou autres obstacles empêchent la sortie verticale ou si un espace dégagé dans le grenier est souhaité, la sortie du toit peut être décalée en utilisant des coudes de 45°. Percez un petit trou dans le toit à la position marquée.
- Un coupe-feu de plafond doit être installé au deuxiè-me étage et sur les étages supérieurs. Un support de plafond devrait être utilisé sous un plafond plat. Pour installer les coupe-feu et support de plafond, coupez et encadrez un trou carré de 10 po (254 mm), centré sur le petit trou percé précédemment.
- Montez les coudes et les longueurs de conduits d'évacuation à travers les supports de plafond et coupe-feu. Si l'installation requiert un décalage, supportez les conduits décalés à l'aide de courroies de suspension positionnées à chaque 3 pi (91 cm).
- Coupez un trou dans le toit, centré sur le petit trou percé précédemment. Le trou doit respecter les dégagements minimums à l'écart des matériaux combustibles.
- Montez les longueurs de conduits à travers le toit. Fixez le solin à l'aide de clous de toiture.
- Fixez le collier tempête et le capuchon de sortie.

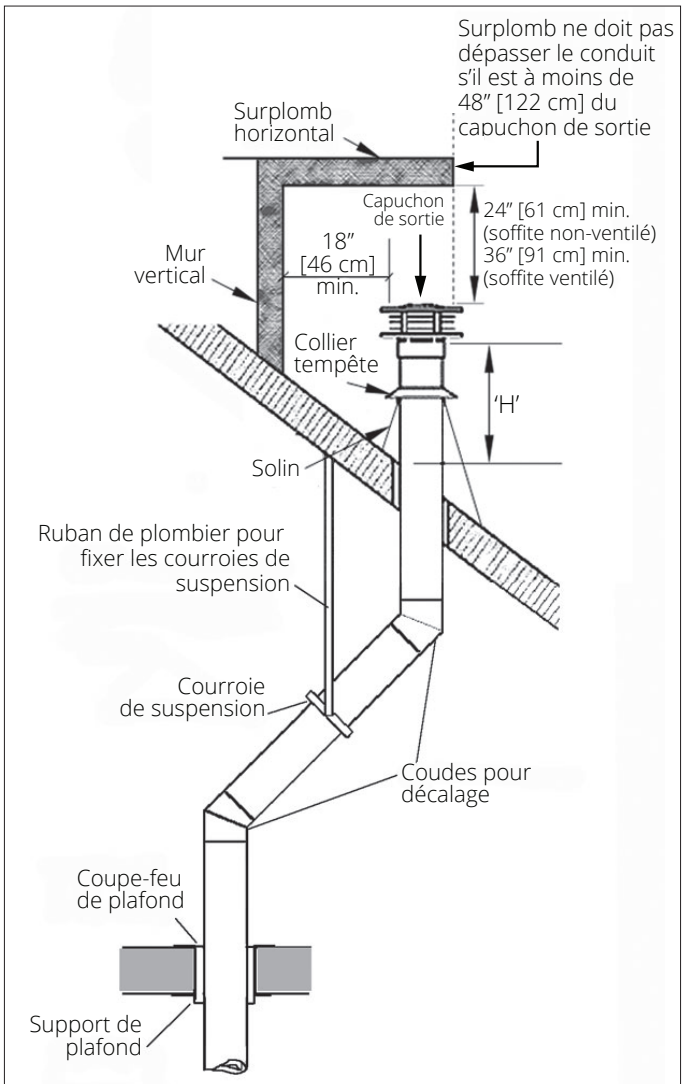

Installation à travers le toit

Pente du toit	Minimum "H" [pi]
Plat à 7/12	1' [305 mm]
Plus de 7/12 à 8/12	1,5' [457 mm]
Plus de 8/12 à 9/12	2' [610 mm]
Plus de 9/12 à 10/12	2,5' [762 mm]
Plus de 10/12 à 11/12	3,25' [991 mm]
Plus de 11/12 à 12/12	4' [1220 mm]
Plus de 12/12 à 14/12	5' [1524 mm]

Applications

Cet appareil peut être converti pour applications colinéaires ou coaxiale flex. La partie colinéaire ou coaxiale flex du système d'évacuation ne peut être installée que dans un foyer et cheminée à combustible solide.

Cet appareil ne doit pas être raccordé à une cheminée desservant un autre appareil à combustibles solides.

Types d'installations

- Complète dans un foyer existant
- Partielle dans un foyer existant
- Partielle dans une cheminée adjacente
- Complète dans un foyer existant avec coaxial flex

Voir les pages suivantes pour les détails de chaque type d'installation.

Exigences pour évacuation colinéaire

- Conduits verticaux maximum 40 pi (12,2 m);
- Conduits verticaux minimum 10 pi (3,0 m);
- Décalage maximal de 8 pi (2,4 m) avec conduits à un minimum de 45° de l'axe horizontal;
- Restricteur : Voir *Grille d'évacuation* page 19 et *Restricteur* page 21 pour confirmer et régler la position.

NOTE

Les conduits flex d'aluminium devraient être inspectés périodiquement par un technicien qualifié pour corrosion et dommages et être remplacés lorsque nécessaire. Si l'installation ne permettra pas l'inspection future ou le remplacement de conduits d'évacuation flex d'aluminium, des conduits d'évacuation d'acier inoxydables doivent être utilisés.

Préparez le foyer existant

Certains points sont à considérer AVANT D'INSTALLER le P2 dans l'âtre d'un foyer existant. En général, les altérations qui pourraient compromettre l'intégrité du foyer existant ne sont pas permises.

il est interdit de couper tout morceau de tôle du foyer existant pour permettre l'installation du P2. En cas de doute, vérifiez avec les autorités locales.

Généralement, les pièces vissées ou boulonnées, tel que les registres ou les déflecteurs, peuvent être enlevés pour facitliter l'installation du P2. Les briques réfractaires, les portes vitrées, les rails de pare-étincelles et le porte-bûche peuvent également être enlevés.

Nettoyage du foyer et de la cheminée

Procédez au ramonage de la cheminée et au nettoyage de l'âtre du foyer incluant le bac à cendres et la trappe à ramoner avant d'installer l'appareil P2 et les conduits souples. Les résidus de créosote et de suie dans l'âtre de la cheminée ou dans la trappe à ramoner peuvent causer des odeurs désagréables ou tacher les surfaces environnantes une fois le P2 installé. Consultez un ramoneur pour connaître le meilleur moyen d'effectuer le nettoyage.

Registres existants

Dans un foyer préfabriqué à dégagement zéro, le registre devra être enlevé pour procéder à l'installation des conduits souples. Le registre est généralement boulonné en place. Les registres des foyers de maçonnerie peuvent demeurer en place mais ils doivent être fixés de façon permanente en position ouverte.

Bordures de retenue des cendres

Certains foyers—particulièrements les préfabriqués—ont une bordure surélevée au bord avant pour retenir les cendres. Vérifiez bien les dimensions requises afin de vous assurer qu'il y aura assez d'espace derrière cette bordure pour installer l'appareil P2 (certaines bordures peuvent être enlevées de la base réfractaire).

Parcours de la conduite de gaz

Planifiez le parcours de la conduite de gaz avant de commencer. Utilisez le trou existant dans la boîte de foyer pour la conduite de gaz.

Si le foyer préfabriqué n'a pas de trou d'accès, percez soigneusement un trou d'au plus 1,5 po (38 mm) au bas d'un des côtés ou au fond de la boîte de foyer. Après l'installation de la conduite de gaz, bouchez le trou d'accès avec un produit d'étanchéité incombustible. Voir le détail de la position d'entrée de gaz à la section *Dimensions*.

Également, considérez l'interférence possible que l'installation d'un ventilateur ou d'un robinet de sûreté peuvent avoir avec la parcours de la conduite de gaz.

Les dégagements pour les manteaux de cheminée combustibles doivent être conformes aux dégagements requis pour le foyer original à combustibles solides dans lequel le P2 est installé.

Fixation de la plaque de conversion au foyer existant (fournie avec adaptateur d'évent)

Fixez la plaque de conversion « Ce foyer a été converti... » au foyer existant à l'aide de vis ou autre moyen mécanique et remisez les pièces non-utilisées derrière le foyer pour utilisation future.

Installation complète dans un foyer existant

Cet appareil peut être installé complètement dans un foyer existant à combustibles solides. Les écarteurs de caisse pour dégagement zéro fournis avec l'appareil peuvent être enlevés pour cette application.

Articles nécessaires :

- Raccord coaxial à colinéaire Valor 1156CLA;
- 2 conduits flex à 2 plis certifiés pour appareils à gaz :
  - 1 de 3 po de diamètre pour entrée d'air;
  - 1 de 3 po de diamètre pour évacuation;
- Trousse de sortie colinéaire 3 x 3 avec solin ou raccord de sortie colinéaire à coaxiale et capuchon de sortie verticale grands vents ou capuchon de sortie à profil bas.

NOTES

- Dimensions indiquées sans les écarteurs. Seulement pour applications où l'appareil est complètement inséré dans un foyer existant à combustibles solides.
- Un coin du Raccord colinéaire 1156CLA dépasse la caisse de l'appareil une fois installé. Ce coin peut être coupé ou plié.
- La Plaque de finition 235SBPB1 pour âtres à profondeur réduite peut être utilisée pour les âtres d'au moins 12" (305 mm) seulement pour applications où l'appareil est complètement inséré dans un foyer existant à combustibles solides.

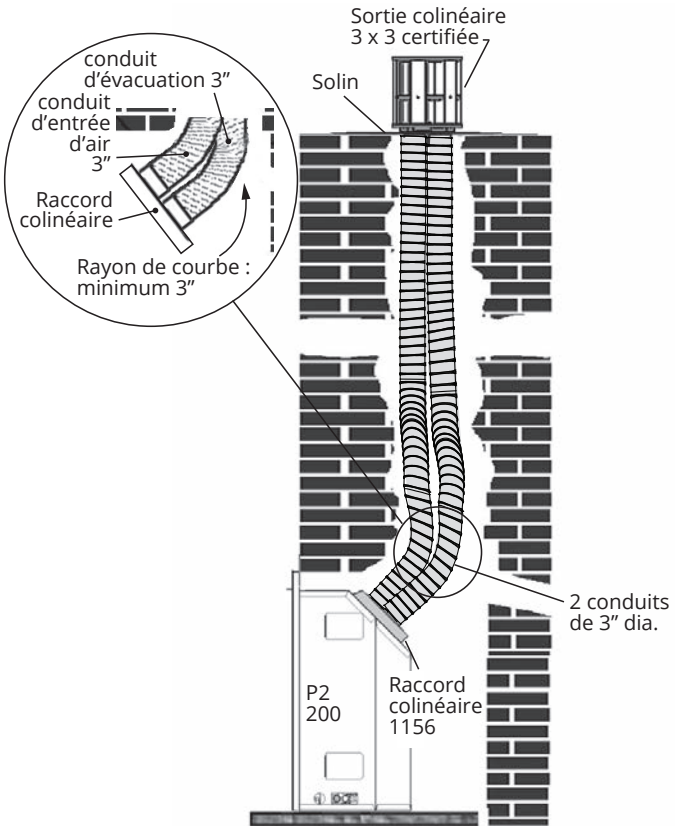

Installation colinéaire dans un foyer existant

Dimensions avec Plaques de finition plates 235BPBs

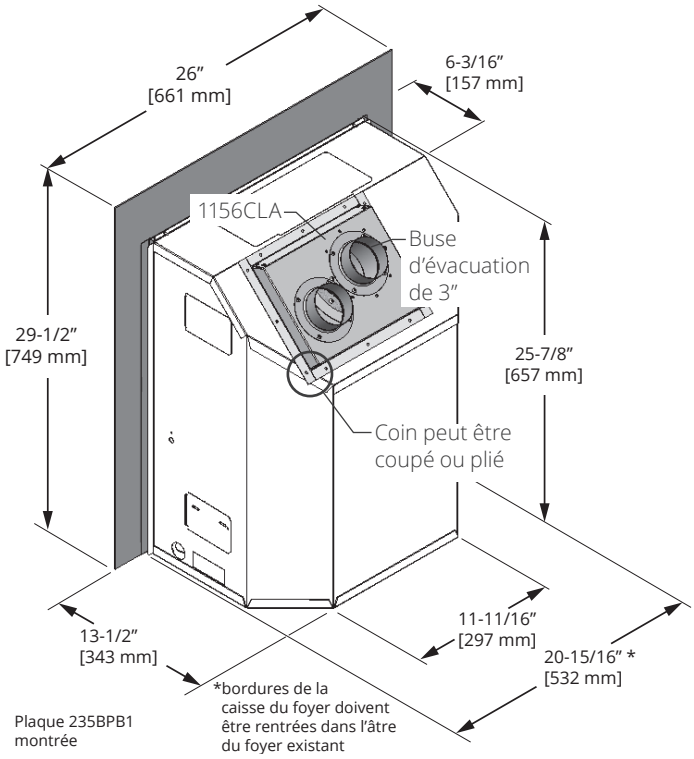

Dimensions avec Plaque de finition 235SBPB1 pour âtres à profondeur réduite

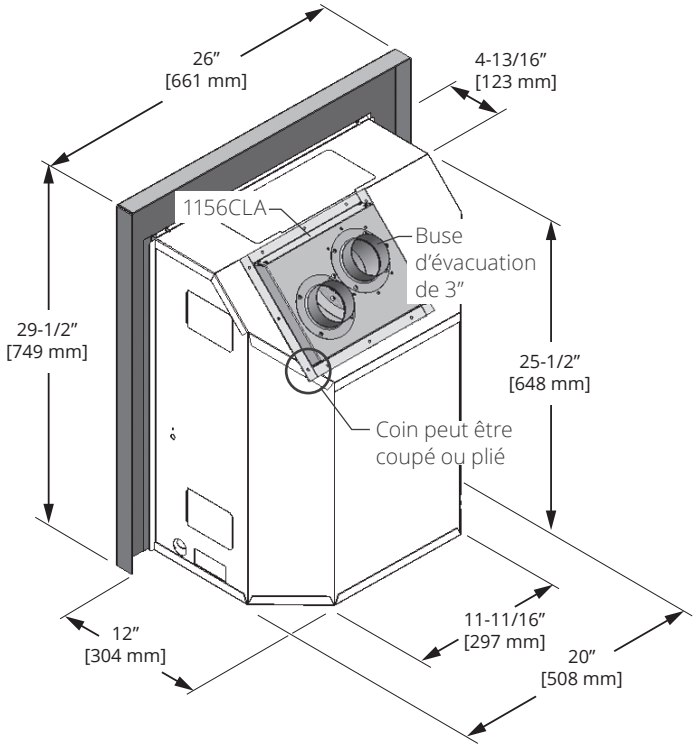

Installation complète dans un foyer existant avec 720SWK

Cet appareil peut être installé complètement dans un foyer existant à combustibles solides. Les écarteurs de caisse pour dégagement zéro fournis avec l'appareil peuvent être enlevés pour cette application.

Articles nécessaires :

- Raccord colinéaire Valor 1156CLA;
- 2 conduits flex à 2 plis certifiés pour appareils à gaz :
  - 1 de 3 po de diamètre pour entrée d'air;
  - 1 de 3 po de diamètre pour évacuation;
- Sortie murale d'évacuation Valor 720SWK;
- Grille de protection de sortie murale telle que Valor 658TG ou 845TG lorsque la sortie est située à moins de 7 pieds du sol.

NOTE

Voir les guides d'installation 1156CLA et 720SWK pour tous les détails.

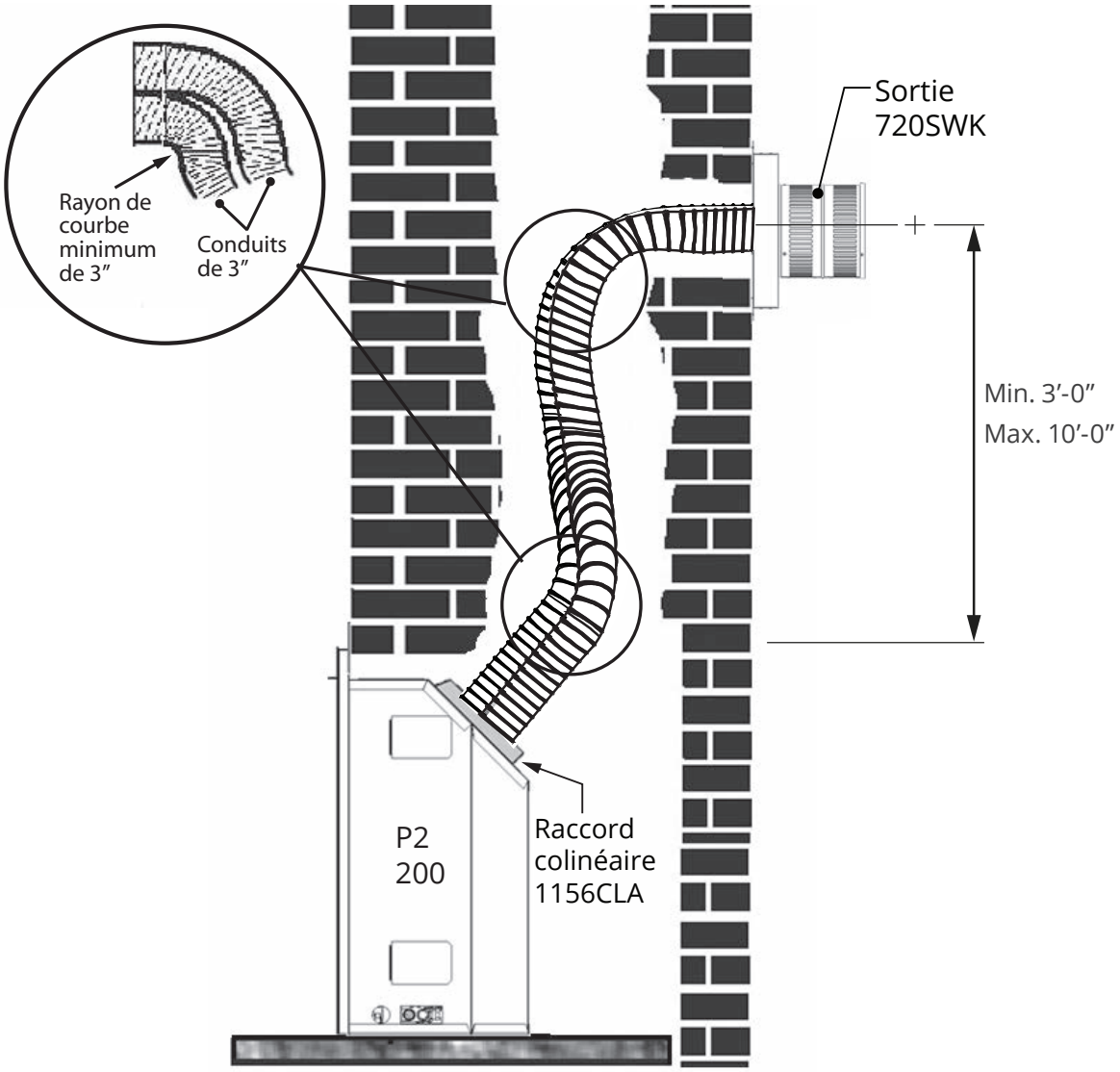

Installation partielle dans un foyer existant

L'appareil peut être inséré partiellement dans une âtre incombustible tel qu'illustré ci-dessous.

Dans ce cas, l'appareil doit être complètement encastré et les dégagements indiqués dans ce guide doivent être observés.

Articles nécessaires :

- Raccord coaxial à colinéaire à l'appareil Valor 1156CLA, 46DVA-GCL33 ou équivalent;
- 2 conduits flex à 2 plis certifiés pour appareils à gaz :
  - 1 de 3 po de diamètre pour entrée d'air;
  - 1 de 3 po de diamètre pour évacuation;
- Trousse de sortie colinéaire 3 x 3 avec solin ou raccord de sortie colinéaire à coaxiale et capuchon de sortie verticale grands vents ou capuchon de sortie à profil bas.

NOTE

Cet appareil doit être complètement encastré et les dégagements aux combustibles indiqués dans ce guide doivent être respectés.

NOTE

Les écarteurs sont exigés pour maintenir les dégagements aux combustibles pour la partie de l'appareil se trouvant hors d'une cavité incombustible.

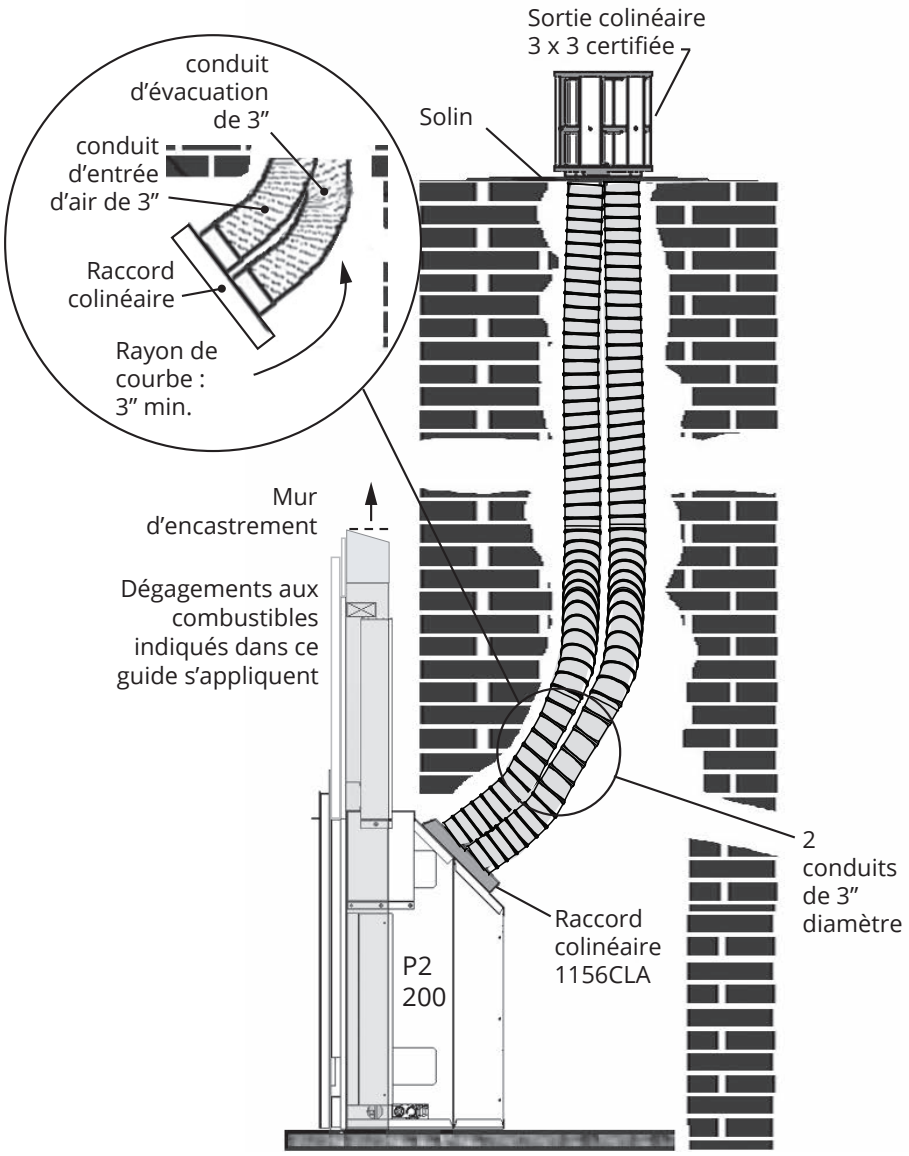

Installation colinéaire partiellement insérée dans un foyer existant

Installation dans une cheminée adjacente

Le système d'évacuation de l'appareil peut être partiellement inséré dans une chemiée incombustible adjacente tel qu'illustré ci-dessous.

Dans ce cas, l'appareil doit être complètement encastré et les dégagements indiqués dans ce guide doivent petre observés.

Articles nécessaires :

- Raccord coaxial à colinéaire à l'appareil 46DVA-33CLAA, 46DVA-GCL33 ou équivalent;
- 2 conduits flex à 2 plis certifiés pour appareils à gaz :
  - 1 de 3 po de diamètre pour entrée d'air;
  - 1 de 3 po de diamètre pour évacuation;
- Trousse de sortie colinéaire 3 x 3 avec solin ou raccord de sortie colinéaire à coaxiale et capuchon de sortie verticale grands vents ou capuchon de sortie à profil bas.

NOTE

Cet appareil doit être complètement encastré et les dégagements aux combustibles indiqués dans ce guide doivent être respectés.

NOTE

Les écarteurs sont exigés pour maintenir les dégagements aux combustibles pour la partie de l'appareil se trouvant hors d'une cavité incombustible.

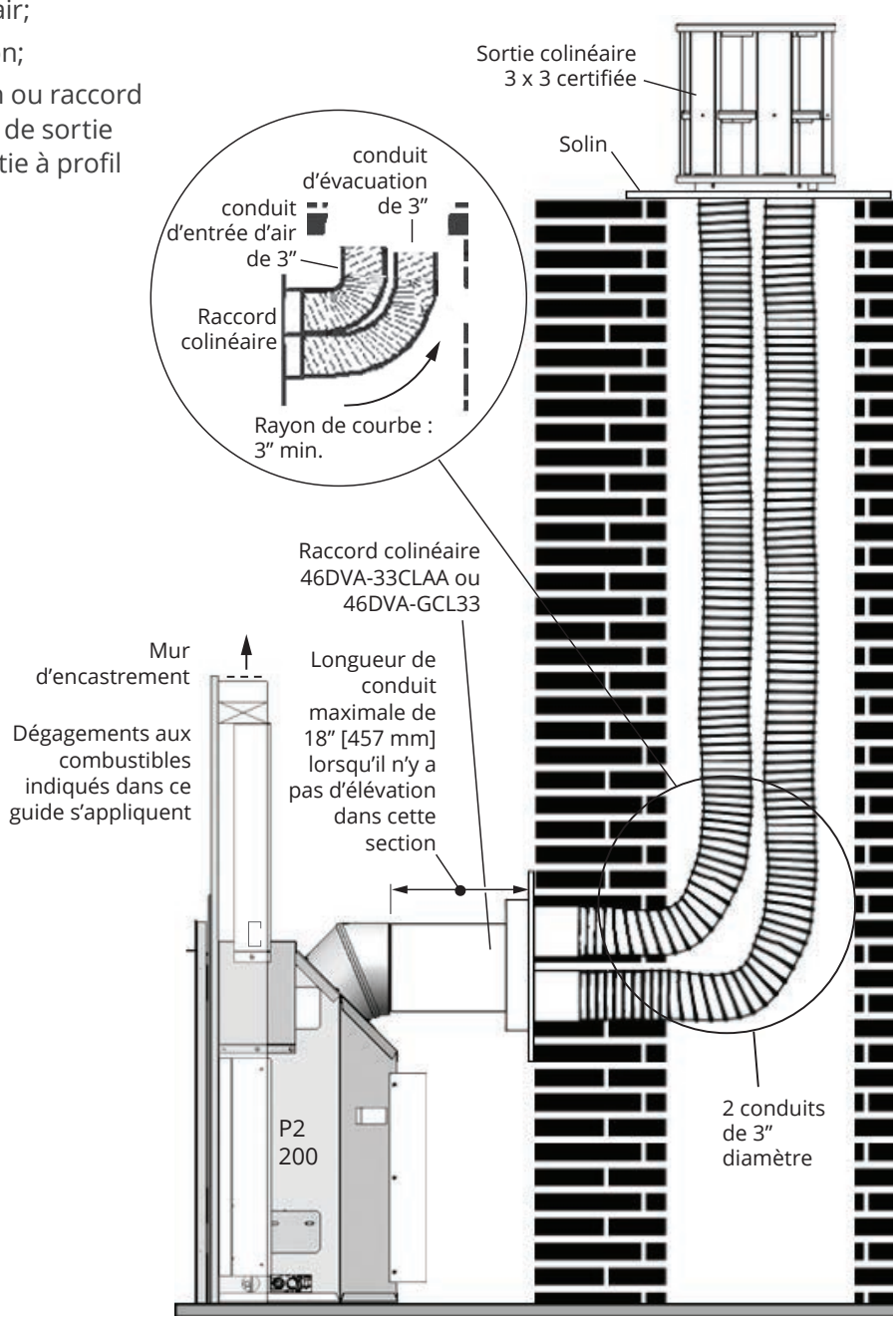

Installation colinéaire dans une cheminée existante adjacente

Accessoires d'évacuation colinéaire typiques

Raccords d'appareil coaxial à colinéaire

46DVA-GCL33

46DVA-33CLAA

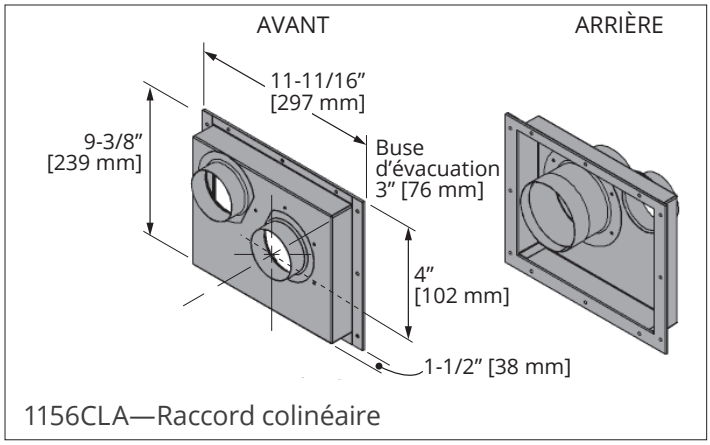

1156CLA—Raccord colinéaire

Configurations de sorties colinéaires

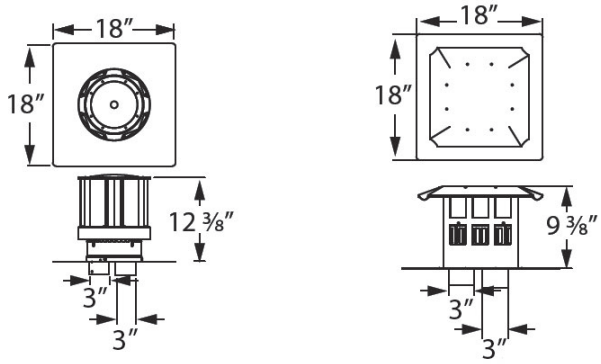

Trousses colinéaires

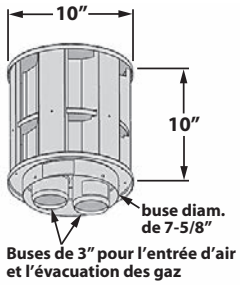

Sortie colinéaire (typique)

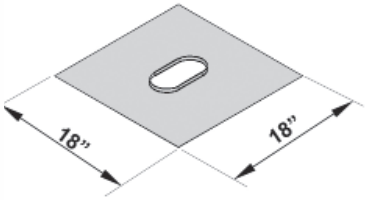

Solin

720SWK—Sortie murale—avec 1156CLA SEULEMENT

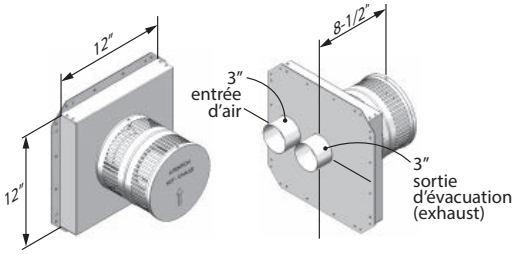

Avant

Arrière

Alternative à la conversion colinéaire à coaxiale à la sortie

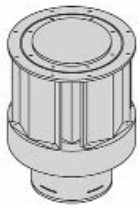

Capuchon de sortie coaxiale

avec...

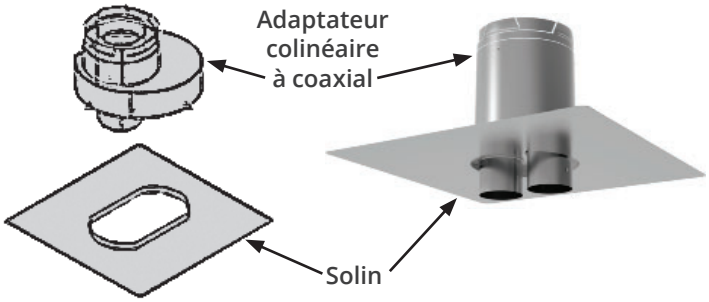

Installation complète dans un foyer existant avec l'Adaptateur coaxial flex Valor 200CFA

Cet appareil peut être installé complètement dans un foyer existant à combustibles solides.

Dans ce cas, les écarteurs de caisse pour dégagement zéro fournis avec l'appareil peuvent être enlevés pour cette application.

Articles nécessaires :

- Raccord coaxial flex Valor 200CFA, conversion de 4 x 6-5/8" à 3 x 5";
- Trousse Conduits flex 3 x 5 et sortie/solin Valor 590FVK2;
- Capuchon de sortie grands vents ou capuchon de sortie à profile bas.

NOTE

Voir les guides d'installation des 200CFA et 590FVK2 pour tous les détails.

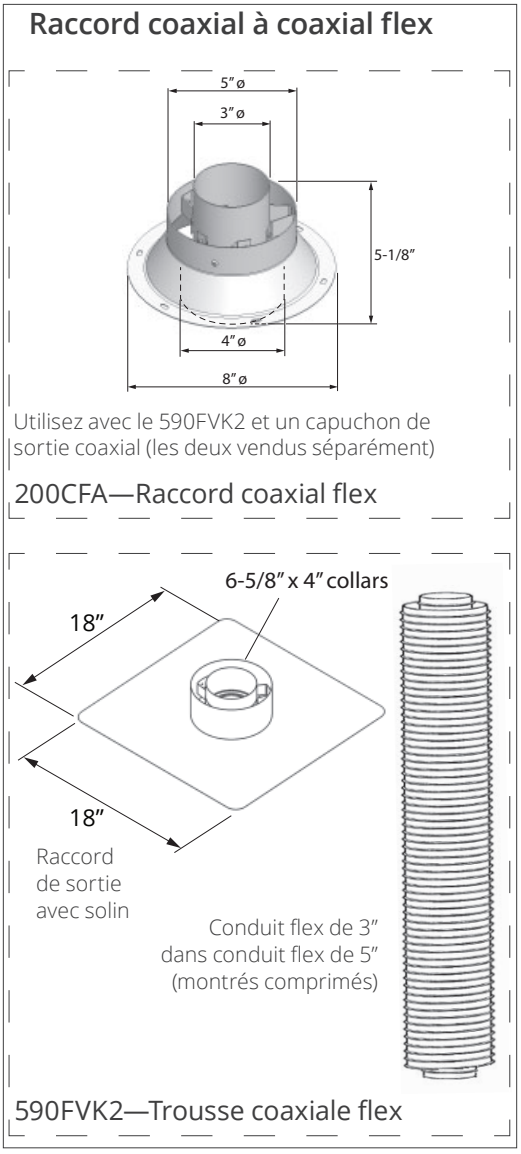

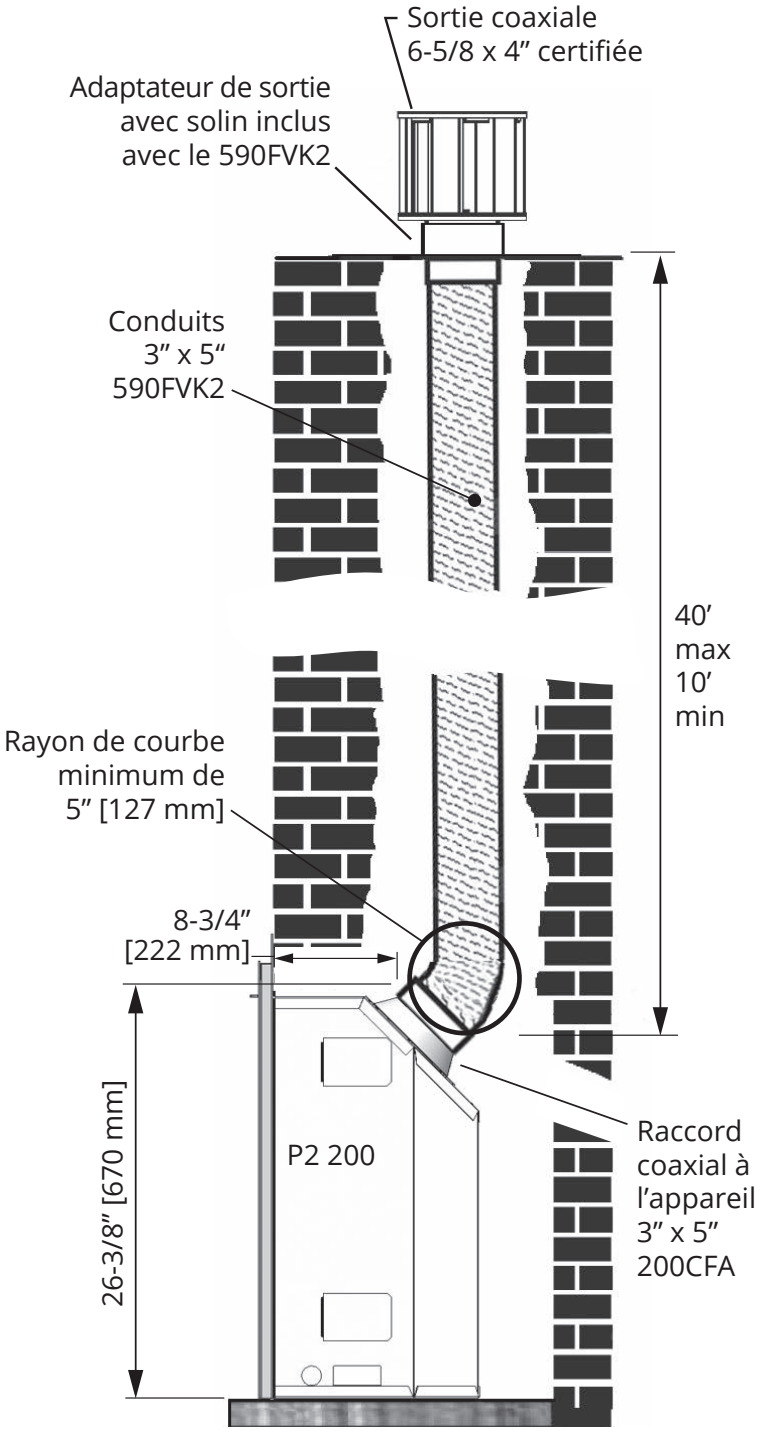

Installation partielle dans un foyer existant avec le Raccord coaxial flex Valor 590CFA

Le système d'évacuation de l'appareil peut être partiellement inséré dans une chemiée incombustible adjacente tel qu'illustré ci-dessous.

Articles nécessaires :

- Raccord coaxial flex Valor 590CFA, conversion de 4 x 6-5/8" à 3 x 5";
- Trousse Conduits flex 3 x 5 et sortie/solin Valor 590FVKs;
- Capuchon de sortie grands vents ou capuchon de sortie à profile bas.

NOTE

Cet appareil doit être complètement encastré et les dégagements aux combustibles indiqués dans ce guide doivent être respectés.

Les écarteurs sont exigés pour maintenir les dégagements aux combustibles pour la partie de l'appareil se trouvant hors de la cavité incombustible.

NOTE

Voir les guides d'installation des 590CFA et 590FVK2 pour tous les détails.

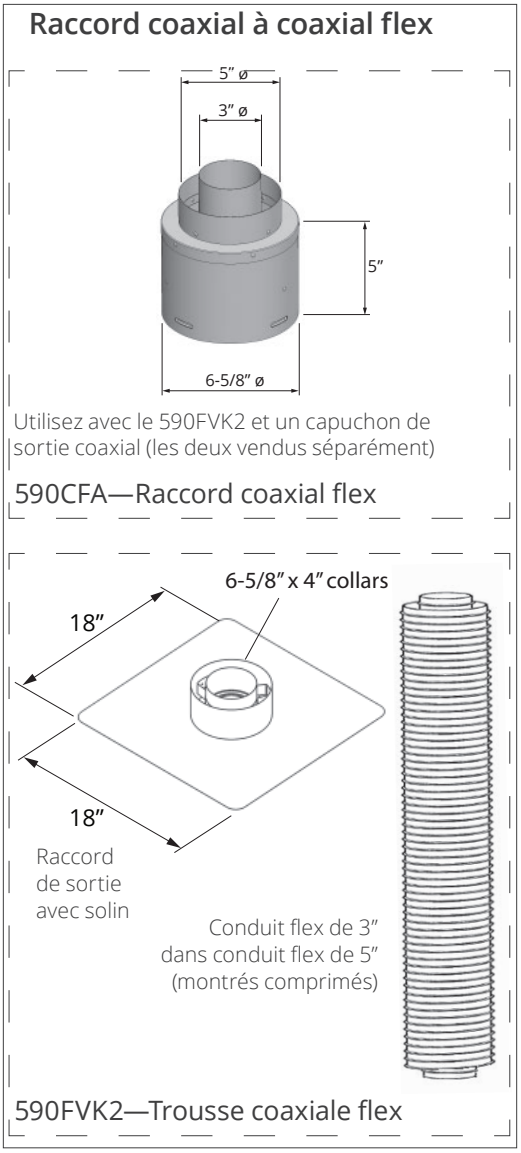

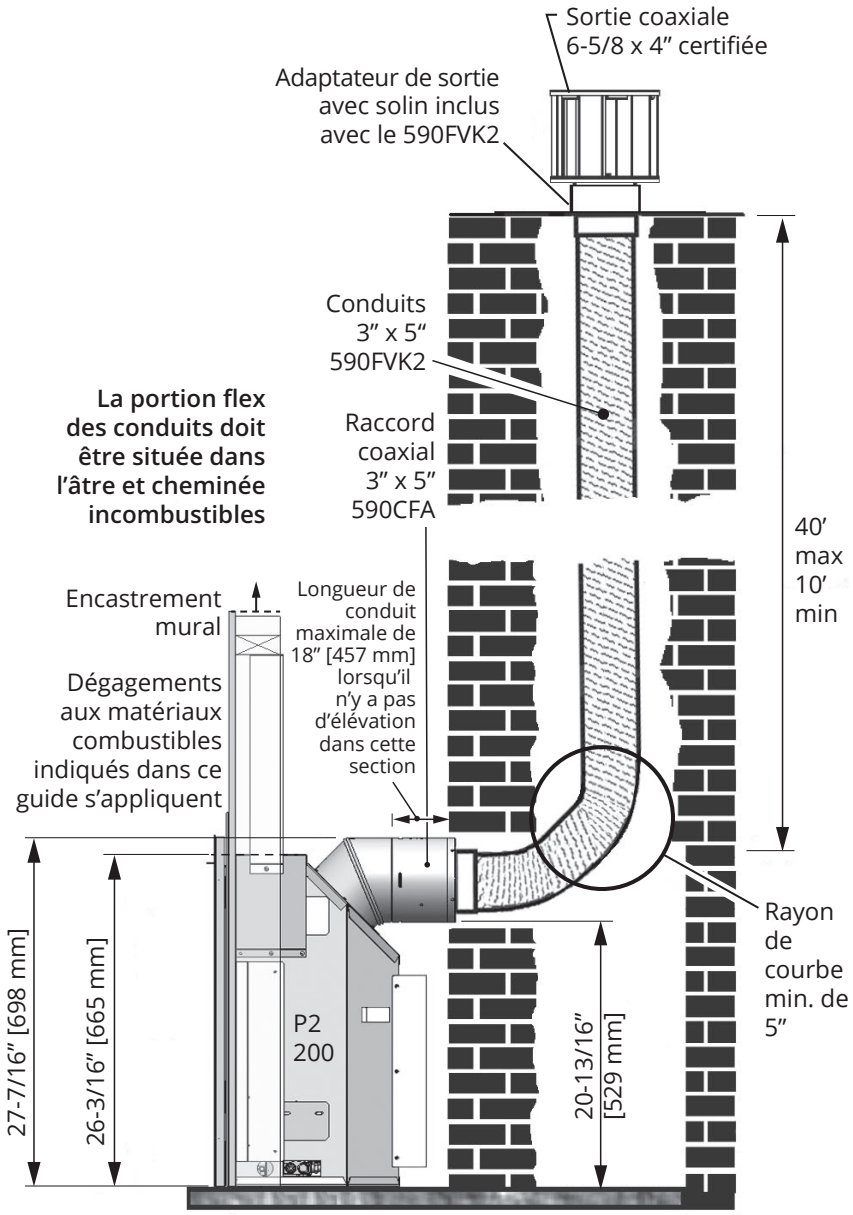

Déballez l'appareil

Attention

Faites attention aux bords coupants! Portez des gants!

1. Enlevez les cartons autour de l'appareil vous assurant de conserver toutes les pièces emballées séparément. Recyclez l'emballage.
2. **Assurez-vous d'avoir tout le matériel nécessaire à l'installation, incluant :**
   - panneau incombustible certifié;
   - panneaux intérieurs et lit de combustion (emballés séparément);
   - plaque de finition et devanture avec pare-étincelles;
   - accessoires d'évacuation;
   - accessoires HeatShift, si utilisé;
   - accessoires électriques, si le ventilateur ou le wifi sont utilisés.

Installation des écarteurs de dessus de caisse

Les écarteurs de dessus de caisse sont fournis séparément dans l'emballage du foyer et doivent être installés sur l'appareil.

Selon la devanture utilisée, les écarteurs peuvent être installés dans deux positions. Ils sont fixés à l'appareil avec 1 vis sur le dessus des pares-chaleur et 1 vis sur leurs côtés tel qu'indiqué ci-dessous.

263RCB Devanture de fonte Richmond : Si vous installez la 263RCB, vissez les écarteurs dans les trous de fixation arrière sur le dessus et le côté du pare-chaleur.

Autres devantures : Vissez les écarteurs dans les trous de fixation avant sur le dessus et le côté du pare-chaleur.

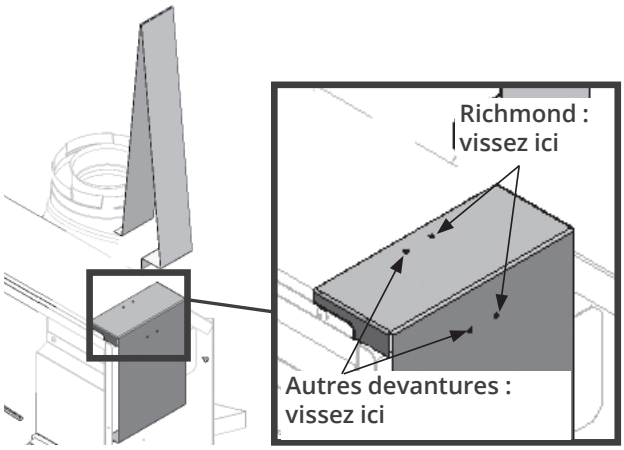

Écarteurs, supports pare-chaleur et panneau *Micore*

Cet appareil est fourni avec plusieurs écarteurs pour conserver les dégagements aux combustibles de même qu'un panneau isolant *Micore* sur le dessus. Pour certaines applications, ces pièces ne seront pas nécessaires et pourront être enlevées.

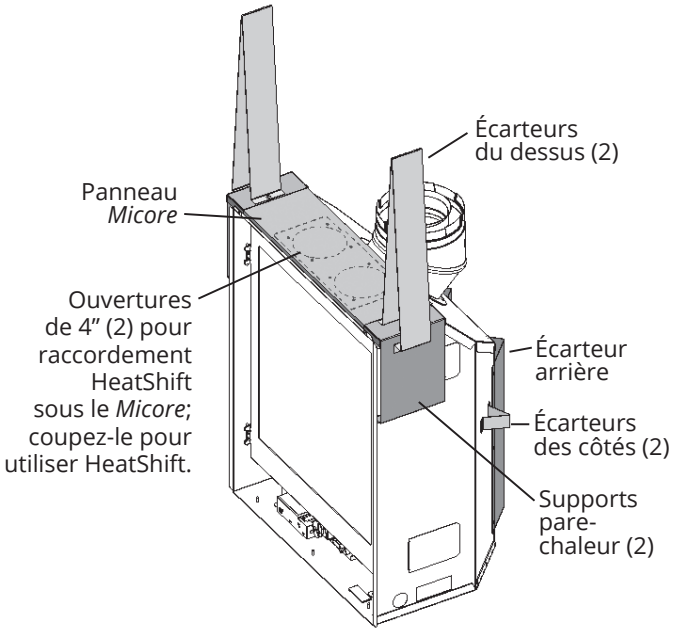

Installations à dégagements zéro

Tous les écarteurs sont exigés. Le panneau *Micore* n'est pas requis pour **l'installation avec HeatShift**. Enlevez ou coupez le panneau *Micore* pour accéder aux ouvertures pour le HeatShift.

Installations en encastrables dans les âtres et cheminées à combustible solides

Les écarteurs et le panneau *Micore* ne sont pas requis **en autant que l'appareil soit inséré complètement** dans l'âtre incombustible. Voir *Conversion d'évent* pages 24-31 pour tous les détails.

Réorientez la buse d'évent (si nécessaire)

Cet appareil est fourni avec la buse d'évent orientée vers le haut; elle peut êre réorientée vers l'arrière à l'installation.

1. **Enlevez la buse orientée vers le haut (6 vis).**

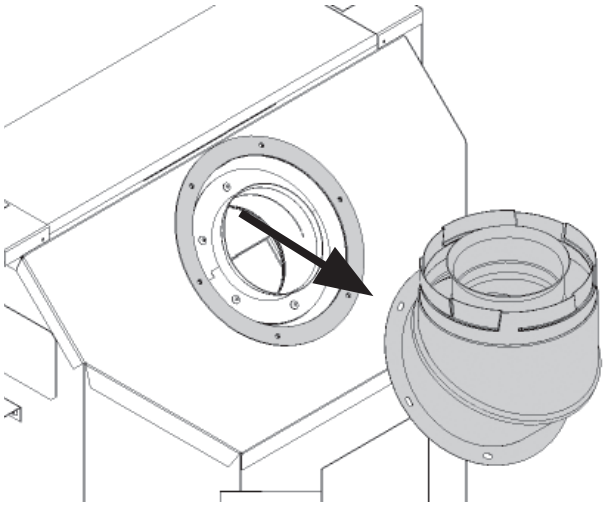

2. Pivotez la buse et orientez-la vers l'arrière (6 vis).

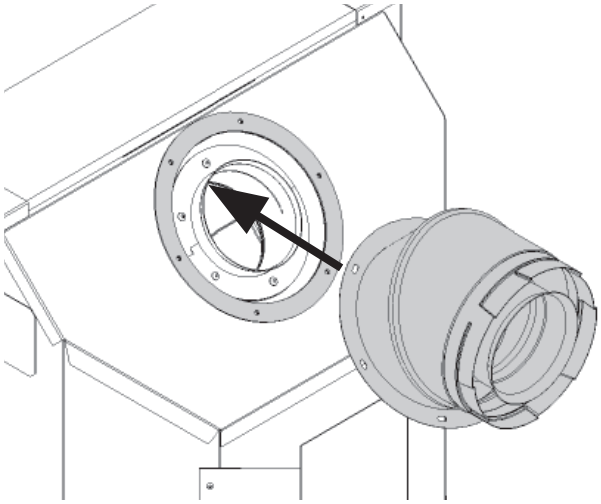

NOTE

Si vous convertissez l'appareil pour utiliser les Raccords 1156CLA, 200CFA ou 590CFA, voir le guide d'installation inclus avec le raccord.

Enlevez la fenêtre

La fenêtre est tenue en place à l'aide de 4 leviers à ressort, 2 de chaque côté de l'appareil. Une poignée est nécessaire pour décrocher les leviers.

1. Repérez la poignée au bas de l'appareil à l'avant. Elle est fixée avec une bande *Velcro*. Tirez dessus.

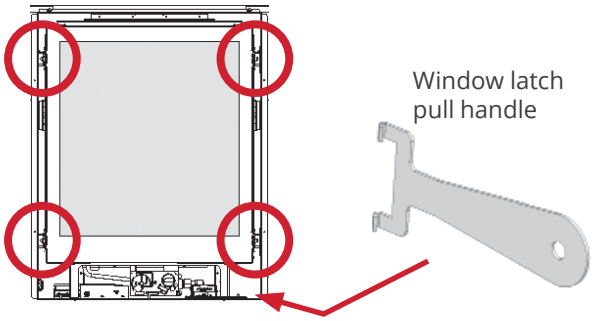

2. Repérez les quatre leviers autour du cadre de la fenêtre.
3. En commençant par le bas, accrochez la poignée verticalement au levier et tirez-le fermement vers l'avant et vers l'extérieur pour le décrocher..

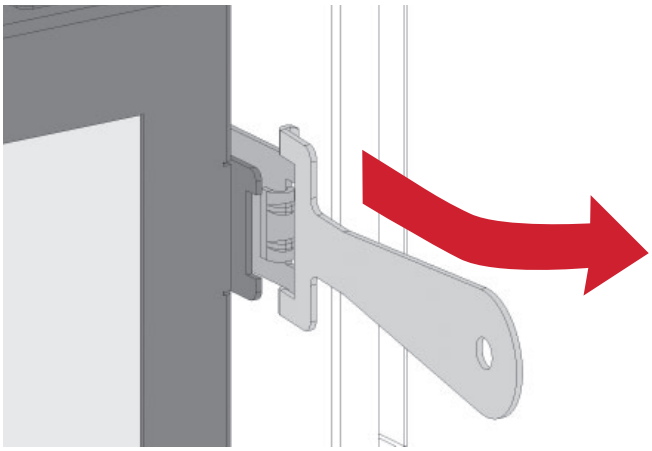

4. Répétez avec les leviers du haut tout en tenant la fenêtre.
5. Tirez soigneusement la fenêtre vers vous pour la désengager de ses supports de chaque côté.
6. Mettez-la de côté dans un endroit sécuritaire pour éviter de l'endommager.
7. Réattachez la poignée sur sa bande *Velcro* au bas du foyer pour la trouver rapidement plus tard.

Réinstallez et vérifiez la fenêtre

Réinstallez la fenêtre à l'aide de la poignée de leviers située au bas du foyer à l'avant.

1. Pivotez les quatre leviers à ressort en position verticale. En tenant la fenêtre en haut et en bas, placez son bord supérieur sur le bord de la boîte de foyer, puis soulevez légèrement la fenêtre pour faire glisser ses languettes latérales sur les douilles de guidage de chaque côté de la boîte de foyer. Retenez la fenêtre contre la boîte de foyer.

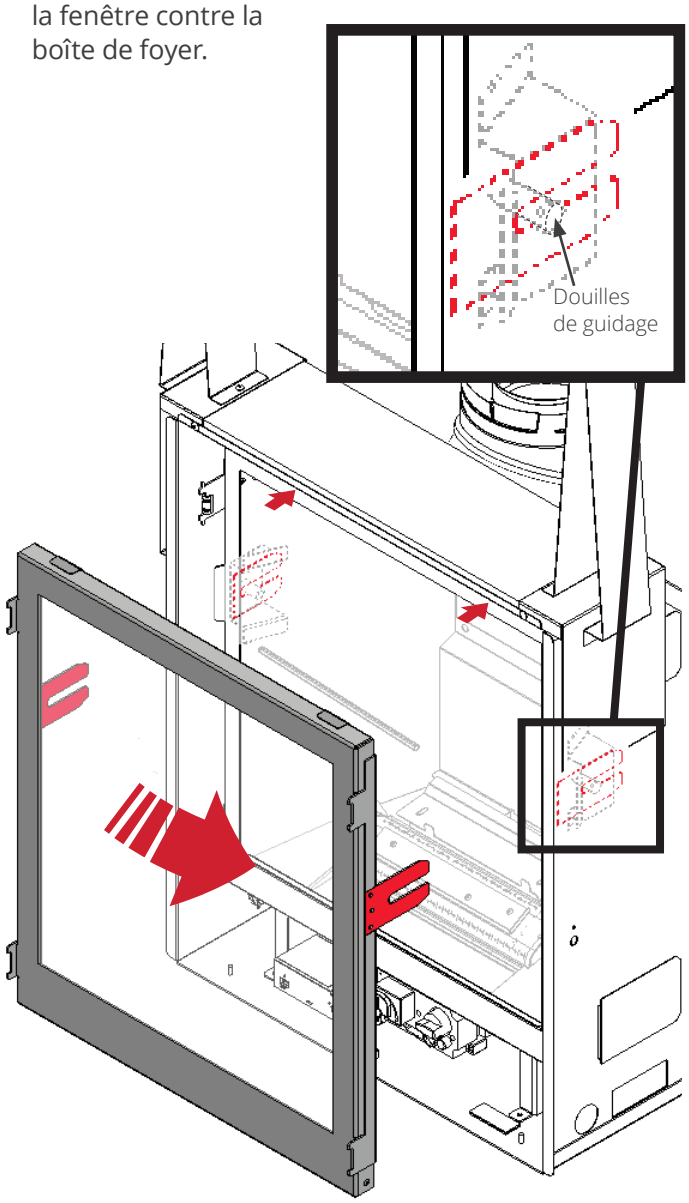

2. À l'aide de la poignée, accrochez les quatre leviers à ressort sur les languettes correspondantes du cadre de fenêtre tel qu'indiqué.

⚠ AVERTISSEMENT

La fenêtre doit être installée correctement, attachée et scellée après avoir été enlevée. Une installation fautive peut causer des blessures sérieuses et/ou des dommages à l'appareil.

Pour une opération sécuritaire :

- **Assurez-vous que le dessus de la fenêtre soit bien posé sur la boîte de foyer;**
- **Assurez-vous que les leviers soient bien accrochés aux quatre languettes du cadre de fenêtre;**
- **Tirez le haut de la fenêtre et relâchez-le pour vous assurer que le mécanisme à ressort fonctionne bien; répétez avec le bas de la fenêtre.**
- **Assurez-vous que la fenêtre soit bien scellée à la boîte de foyer avant d'utiliser le foyer.**

⚠ AVERTISSEMENT

Une installation incorrecte de la fenêtre peut :

- **Causer la fuite de monoxide de carbone.**
- **Affecter le rendement du foyer.**
- **Endommager les pièces.**
- **Causer la surchauffe résultant en des conditions dangeureuses.**

Les dommages causés par l'installation fautive de la fenêtre ne sont pas couverts par la garantie Valor.

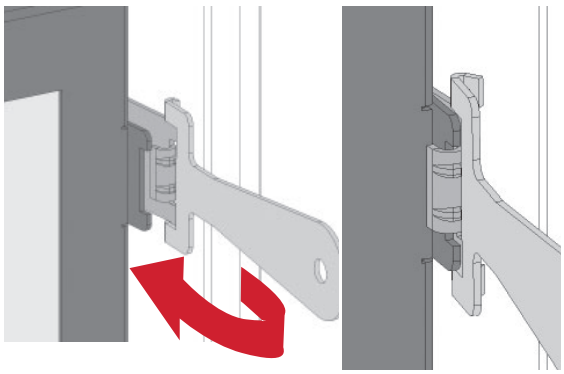

Fenêtre—enlèvement et réinstallation

3. Tirez et relâchez le haut et le bas de la fenêtre pour vous assurer que le mécanisme à ressort fonctionne bien.
4. Appuyez sur le pourtour de la fenêtre pour vous assurer que la fenêtre soit bien scellée au foyer.
5. Réattachez la poignée à sa bande *Velcro* au bas du foyer pour pouvoir la retrouver facilement plus tard.
6. **La plaquette de sécurité est installée avec le côté anglais. Sortez-la du bas de la fenêtre, réinstallez-la pour que le côté français soit visible en la glissant entre la vitre et le cadre de la fenêtre tel qu'indiqué.**

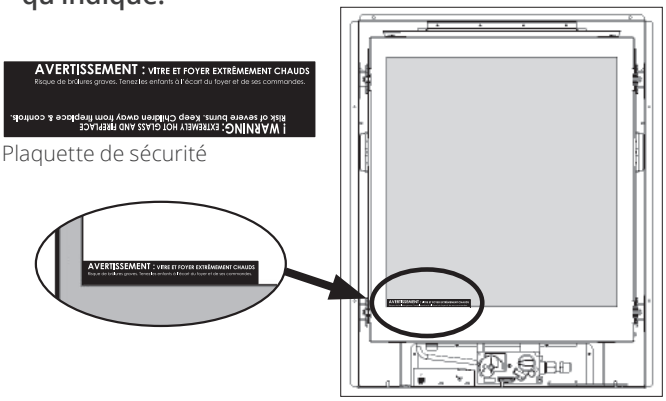

Plaquette de sécurité

SEULEMENT si vous installez HeatShift

Procédez aux étapes suivantes et consultez la section *Appendice C—Système HeatShift®* pages 73–80 pour tous les détails concernant la planification et l'installation avec le HeatShift.

Installez les buses HeatShift

1. Coupez le panneau *Micore* près des supports pare-chaleur pour accéder aux ouvertures Heat-Shift.
2. Enlevez le couvercle des ouvertures (8 vis).

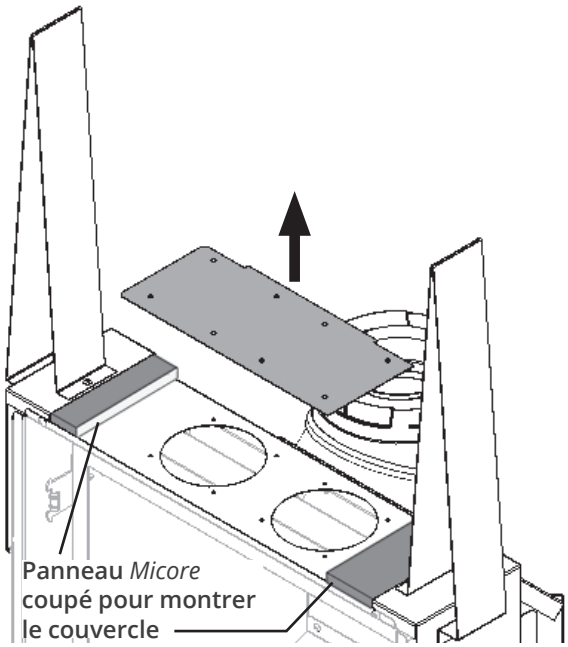

⚠ AVERTISSEMENT

Les DEUX (2) buses DOIVENT ÊTRE RACCORDÉES aux buses du plénum.

3. Installez les buses fournies avec le plénum du HeatShift sur la caisse du foyer (8 vis).

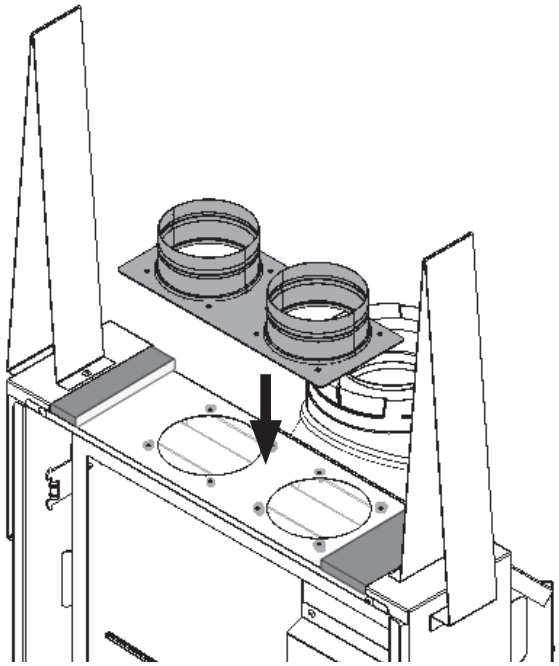

Installez l'alimentation électrique (si nécessaire)

Cette section indique comment faire le raccordement électrique initial à l'appareil pour utiliser le Ventilateur de circulation d'air 255CFK ou le Module WiFi GV60WIFI optionnels.

Nous recommandons de faire le raccordement même si les accessoires optionnels n'ont pas encore été acquis. Il est beaucoup plus facile de le faire avant l'installation de la devanture et la finition du mur.

⚠ AVERTISSEMENT

Toutes les installations électriques doivent être effectuées par un électricien qualifié, doivent être câblées et mises à la terre selon les normes des codes locaux ou, en l'absence de codes locaux, selon *National Electrical Code, ANSI/NFPA 70* ou le *Code canadien de l'électricité*, CSA C22.1.

Spécifications

255CFK—120 VAC, 60 Hz, moins de 1 amp

GV60WIFI—6 VDC (du récepteur, moins de 1 amp)

Exigences générales

Les accessoires optionnels 255CFK et GV60WIFI exigent un boîtier de commande (V-module) qui inclut une fiche à trois broches pour brancher dans une prise mise à la terre qui doit être installée dans la caisse du foyer par un électricien qualifié.

Notes

- Le cablâge dans le boîtier électrique doit être certifié pour une température minimale de 90°C.
- Les capuchons de connexion ne sont pas inclus.
- Le ventilateur 255CFK inclut une boîte de raccordement et une prise de même que le V-module. Voir le guide d'installation fourni avec la trousse.
- Le module GV60WIFI inclut seulement le module. Celui-ci exige une boîte de raccordement P2-WPK et le V-module GV60VM (tous vendus séparément) si le ventilateur n'est pas installé. Voir le guide d'installation fourni avec le module.

⚠ AVERTISSEMENT

AUCUNE CONNEXION ÉLECTRIQUE PERMISE pour installations à l'extérieur!

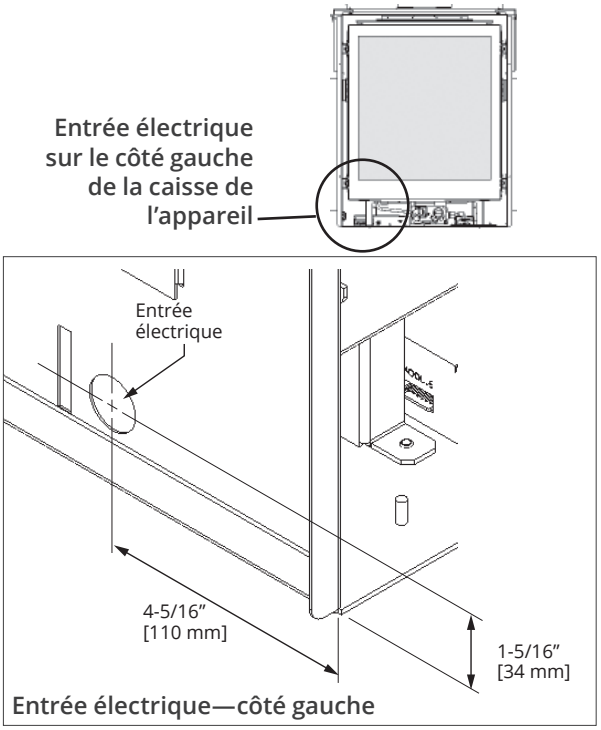

Entrée électrique—côté gauche

Installation

Insérez le câble d'alimentation dans une bague de serrage (non incluse) et à travers le trou situé à gauche au bas de la caisse de foyer. Ne serrez pas la bague de serrage à ce moment.

Si vous n'installez l'alimentation électrique que de façon sommaire à ce point, assurez-vous que les fils ne soient pas sous tension ou terminez-les à cet endroit dans une boîte éltectrique temporaire à l'aide de connecteurs de fils.

Installez l'appareil pour Encadrement 230CIK

L'Encadrement 230CIK s'installe au moment de l'installation de l'appareil dans la charpente. Les matériaux de finition sont ensuite appliqués sur les panneau de l'encadrement jusqu'au périmètre de l'ouverture.

Les supports des côtés fournis avec l'appareil ne sont pas nécessaires pour installer le 230CIK.

Le 230CIK n'est pas compatible avec d'autres plaques de finition ou devantures.

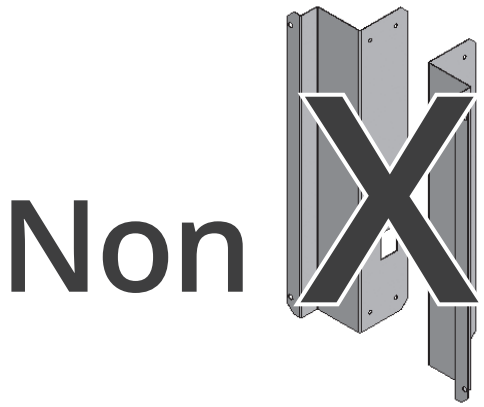

Dalle ou plancher protecteur

Vous devez savoir à ce point si une dalle ou un plancher protecteur seront utilisés devant le foyer. Certaines règles doivent être observées :

Sans dalle ou plancher protecteur

Dans le cas ou il n'y a pas de dalle ou plancher protecteur devant le foyer, la finition du mur va jusqu'au rebord du bas du 230CIK. Voir l'illustration à la page suivante.

Avec dalle ou plancher protecteur

Les dalle ou plancher protecteur combustibles sont permis en autant que leur suface finie soit égale ou sous le niveau de la base de l'appareil.

Les dalle ou plancher protecteur plus haut que la base de l'appareil—maximum 1-1/2" (39 mm) d'épaisseur—devront être construits de matériaux incombustibles et inclure un panneau d'isolation thermique tel que *Micore* (non inclus) entre le fini incombustible et le sous-plancher combustible en-dessous. Voir l'illustration à la page suivante.

⚠ AVERTISSEMENT

Les dalles incombustibles, même si elles sont sécuritaires, peuvent devenir très chaudes et peuvent causer des brûlures aux enfants et personnes à risques.

Installation

avec 230CIK—Encadrement minimaliste

Côté droit de l'appareil - bas

Finis incombustible AU-DESSUS du niveau de la base de l'appareil **épaisseur maixmale de 1-1/2" [39 mm] incluant panneau isolant thermique (tel que *Micore*) de 1/2" [13 mm]** par-dessus le plancher combustible

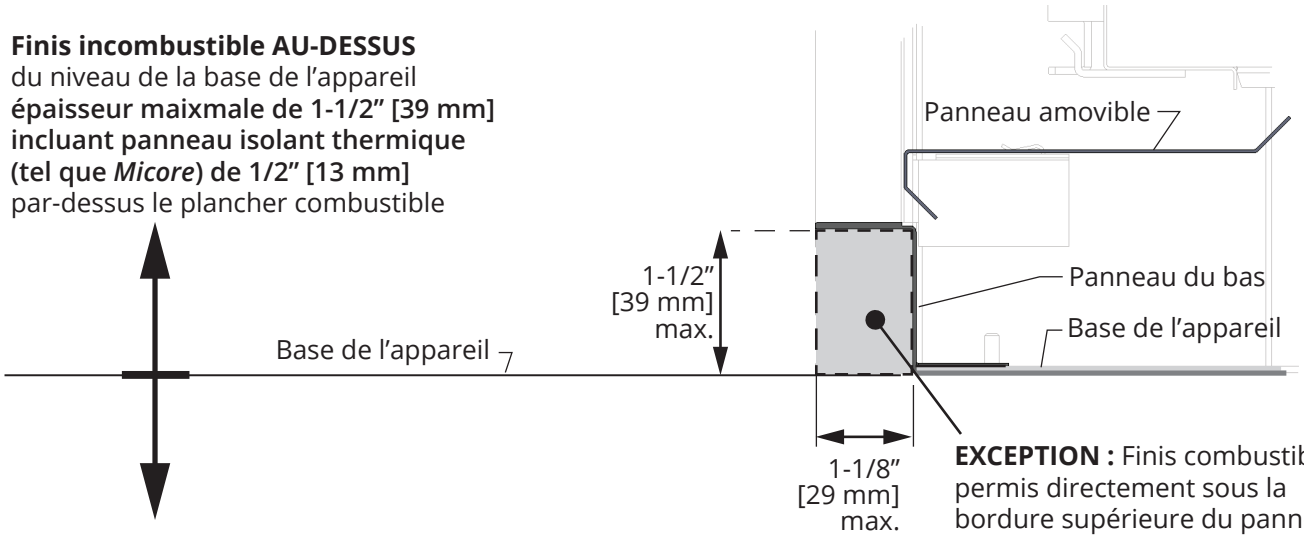

Finis combustibles AU NIVEAU DE et EN-DESSOUS de la base de l'appareil sont permis

EXCEPTION : Finis combustibles permis directement sous la bordure supérieure du panneau du bas. **Max. 1-1/2" haut sur 1-1/8" de profondeur** (espace ombragé)

230CIK - Finition sans dalle ou plancher protecteur

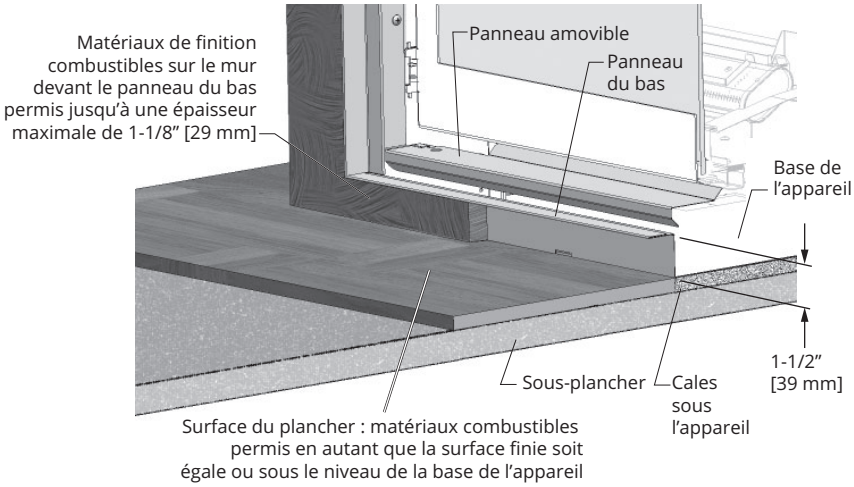

230CIK - Finition avec dalle ou plancher protecteur

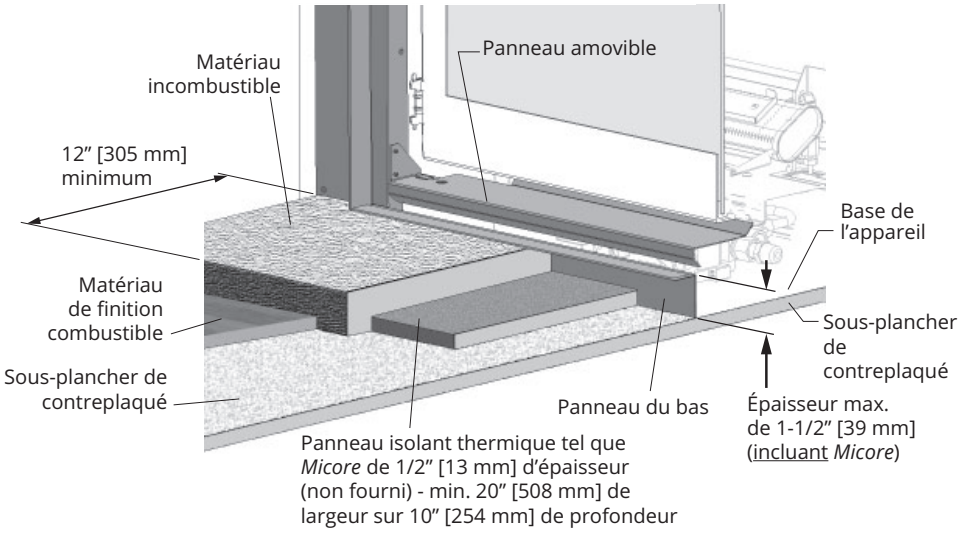

Installez le 230CIK à l'appareil

1. Déballez le 230CIK et assurez-vous d'avoir toutes les pièces en main.

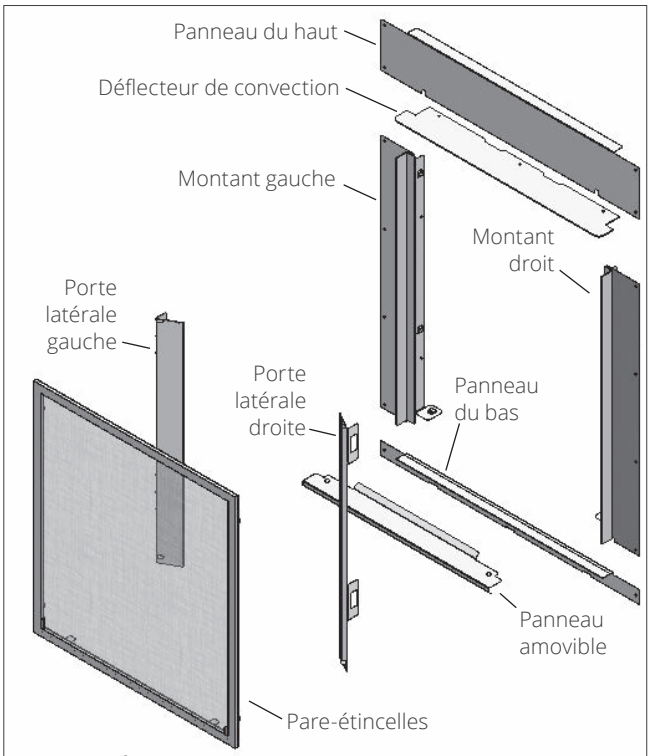

Contenu du 230CIK

2. Installez le panneau du bas et fixez-le aux 3 chevilles au bas de l'appareil avec trois écrous fournis.

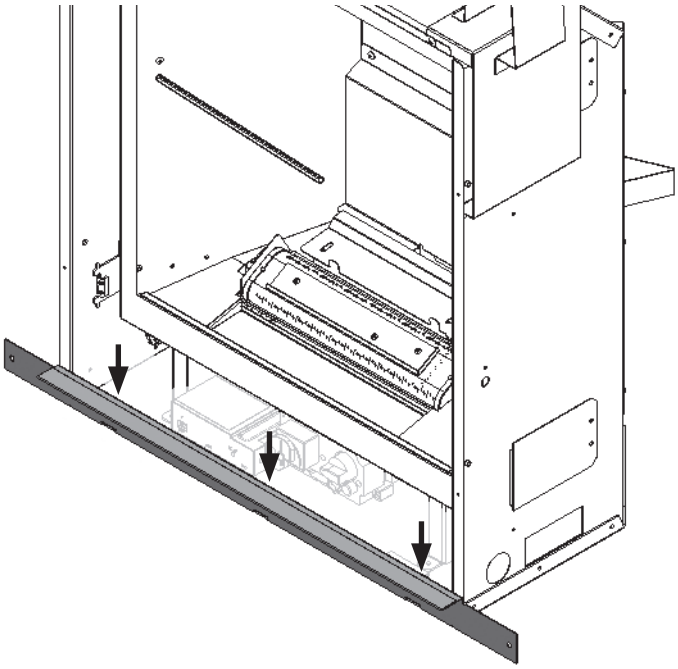

3. Installez les montants des côtés gauche et droit sur l'appareil et fixez-les de l'intérieur de la caisse avec 4 vis à profil bas fournies (2/côté).

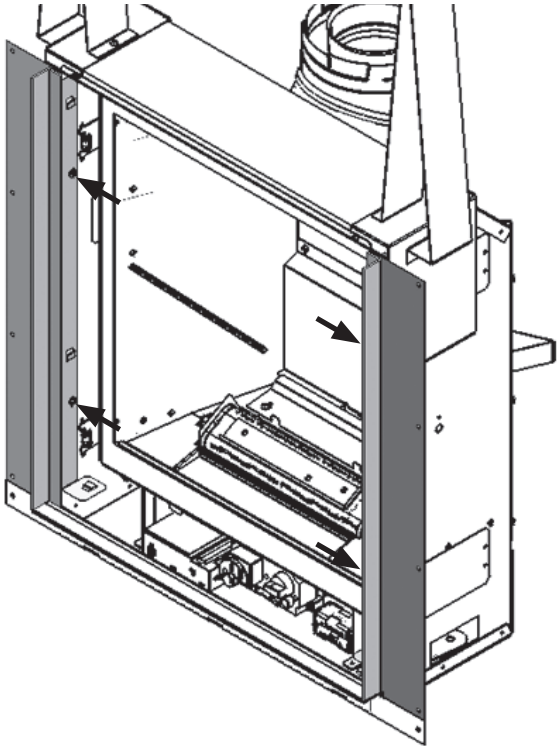

4. Insérez le déflecteur de convection sous le bord supérieur de la caisse de l'appareil et fixez-le par en-dessous avec 3 vis fournies.

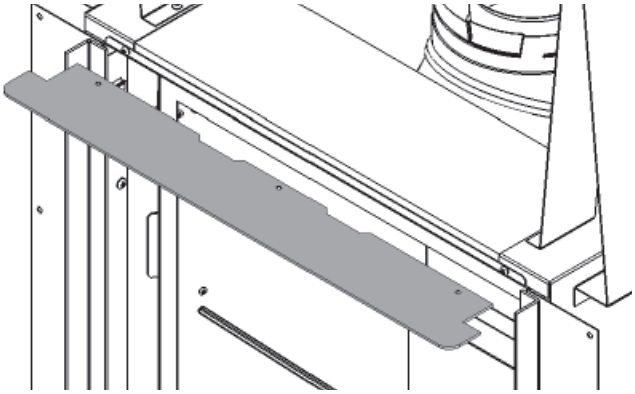

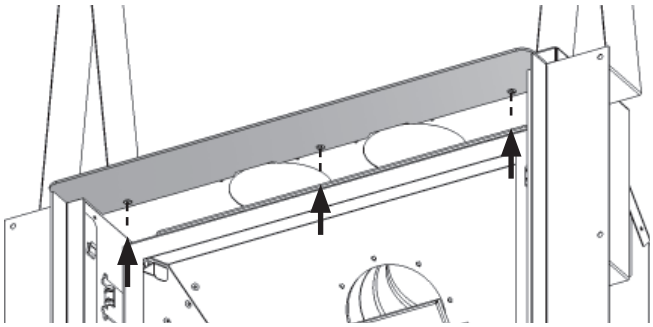

Vu d'en-dessous

5. Insérez l'appareil dans la charpente et centrez-le latéralement. Fixez le panneau du bas aux poteaux avec 2 vis à bois (non fournies).

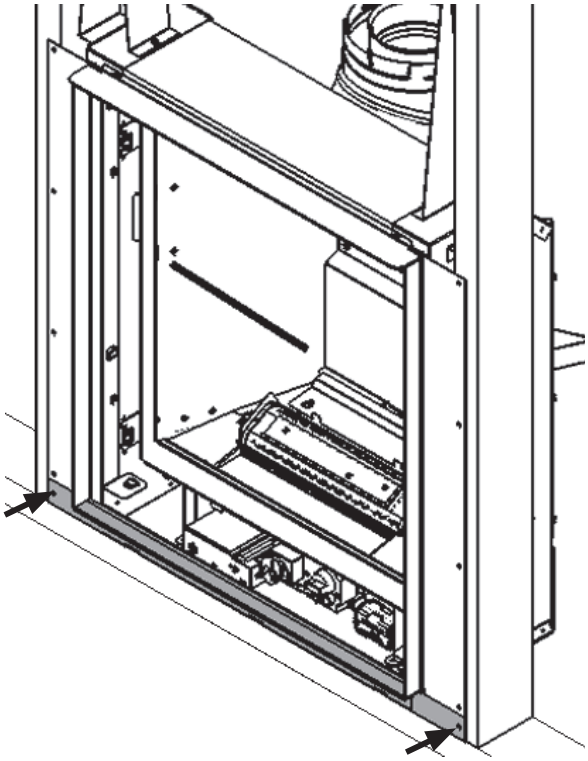

6. Installez le panneau du haut l'aboutant à la surface du déflecteur de convection et fixez-le aux poteaux avec 4 vis à bois (non fournies) (2/côté).

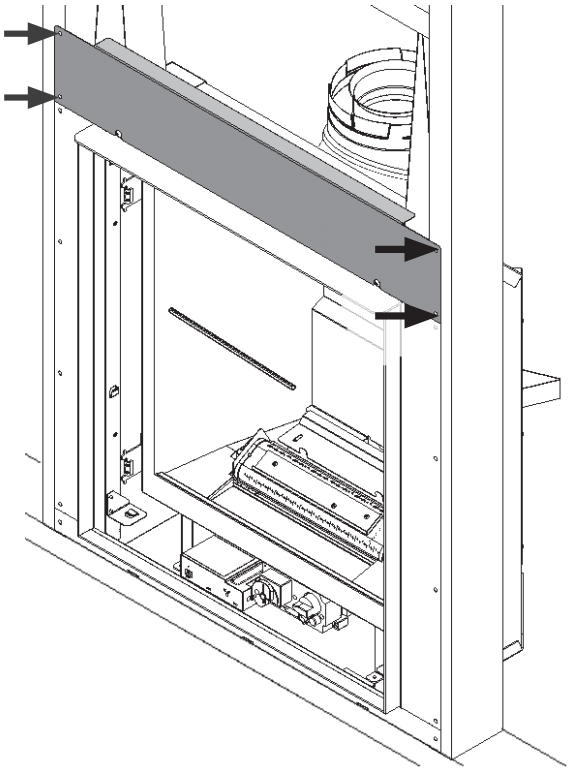

7. Ajustez les montants des côtés, dévissant et resserrant leurs vis de l'intérieur, afin qu'ils s'aboutent au panneau du haut et au déflecteur de convection tel qu'indiqué.

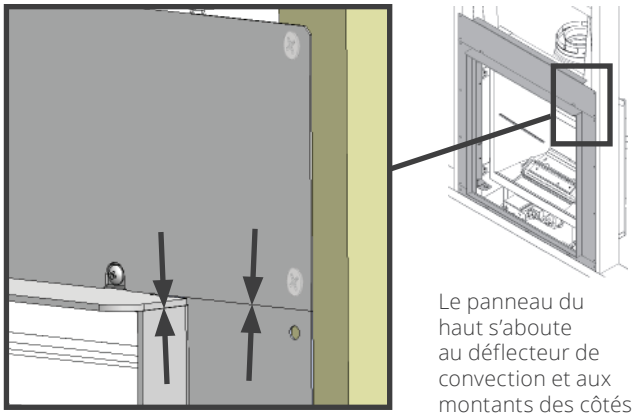

8. Fixez les montants des côtés aux poteaux avec 8 vis à bois (non fournies) (4/côté).

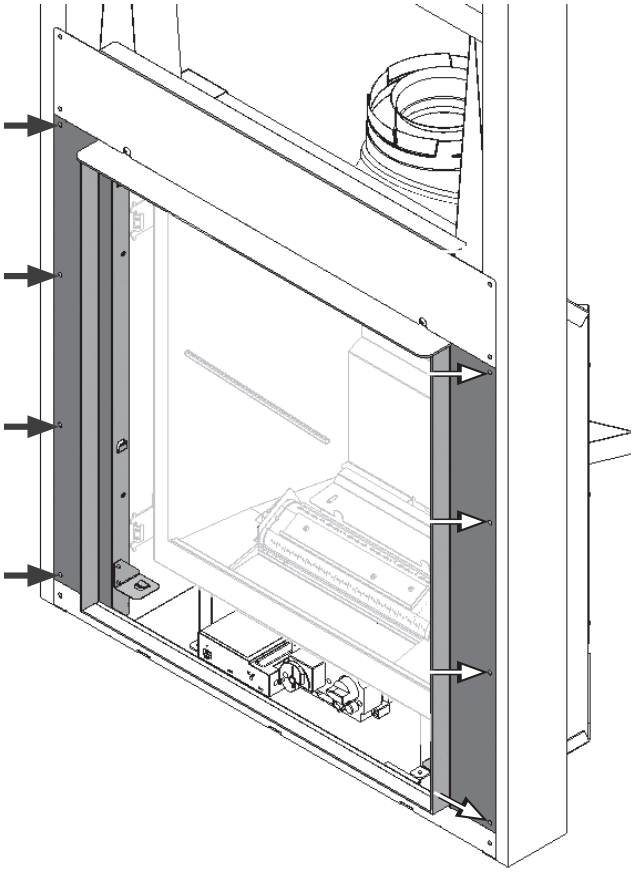

9. Mettez de côté le panneau amovible, les portes latérales et le pare-étincelles pour installer plus tard lorsque l'installation de l'appareil sera complétée et la finition du mur posée. Continuez l'installation de l'appareil tel qu'indiqué dans ce guide.

Installez l'appareil avec devantures à 3/4 côtés—dégagement zéro

Les devantures/plaques de finition à 3 côtés 235BPB1, 235BPB2* et à 4 côtés 240LF sont installées à l'appareil une fois l'installation complété et la finition du mur posée.

NOTE

*** La plaque de finition 235SBPB1 pour âtres peu profonds s'installe SEULEMENT dans des applications encastrables lorsque l'appareil est inséré complètement dans l'âtre d'un foyer et cheminée incombustibles existants à combustibles solides—voir page 25.**

Les supports des côtés sont fournis séparées de l'appareil et sont nécessaires pour ces devantures et plaques de finition.

Oui

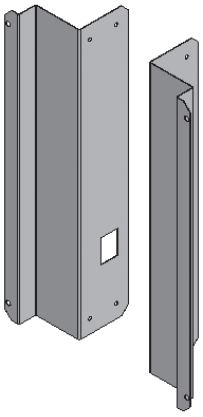

Dalle ou plancher protecteur

Vous devez savoir s'il y aura, ou non, une dalle ou plancher protecteur devant l'appareil et certaines règles doivent être respectées.

- La base de l'appareil doit être égale à la surface finie de la dalle ou plancher dans la plupart des cas **autres qu'avec les Devantures Ledgeview à 4 côtés 246LF qui dépassent la base de l'appareil de 1-1/2 (39 mm).**
- La surface d'une dalle ou plancher combustible doit être égale ou en-dessous du bas de l'appareil.
- Pour la plupart des installations, l'appareil devra être soulevé au-dessus du sous-plancher pour permettre les finitions de la dalle ou plancher devant l'appareil.
- Voir *Encastrement* pages 13–14 pour plus de détails.

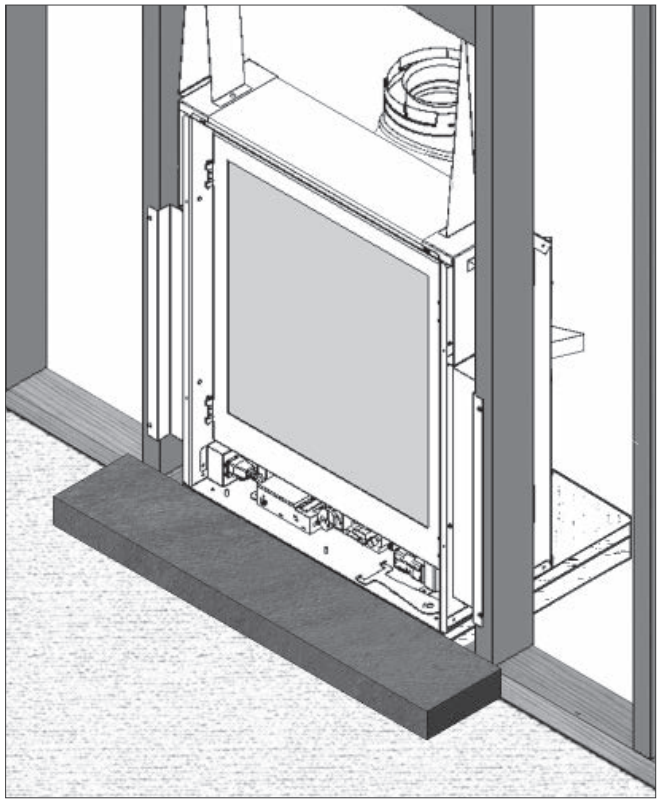

Surface de la finition de la dalle ou plancher doit être égale ou sous le niveau de la base de l'appareil

Insérez l'appareil dans la charpente

1. Installez les supports des côtés à l'appareil selon la devanture choisie par le consommateur (2 vis/côté).

   263RCB Devanture de fonte Richmond : Vissez les supports par les trous de fixation les plus en avant.

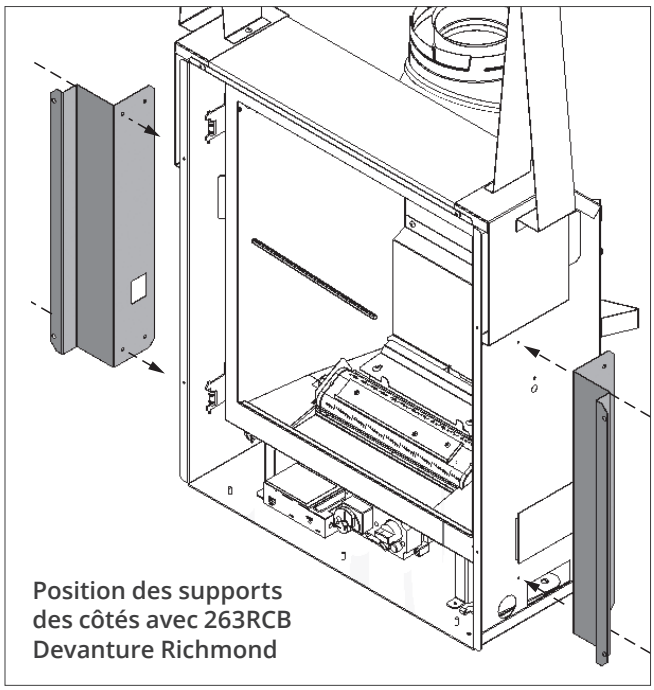

Position des supports des côtés avec 263RCB Devanture Richmond

   Autres devantures à 3 ou 4 côtés : Vissez les supports par les trous de fixation les plus en arrière.

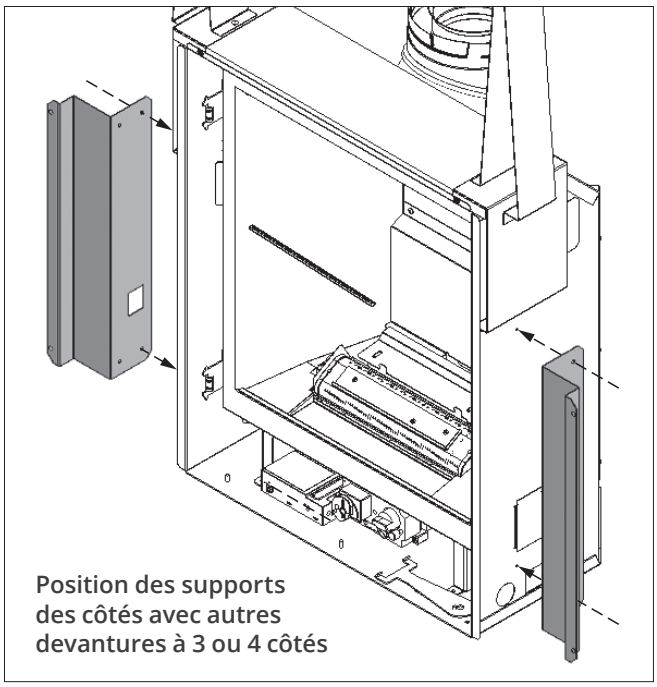

Position des supports des côtés avec autres devantures à 3 ou 4 côtés

2. En faisant très attention de ne pas vous couper sur les bords de métal, placez l'appareil dans la charpente. **Assurez-vous que l'appareil est à la bonne hauteur en considérant la hauteur de la dalle ou plancher combustibles.**

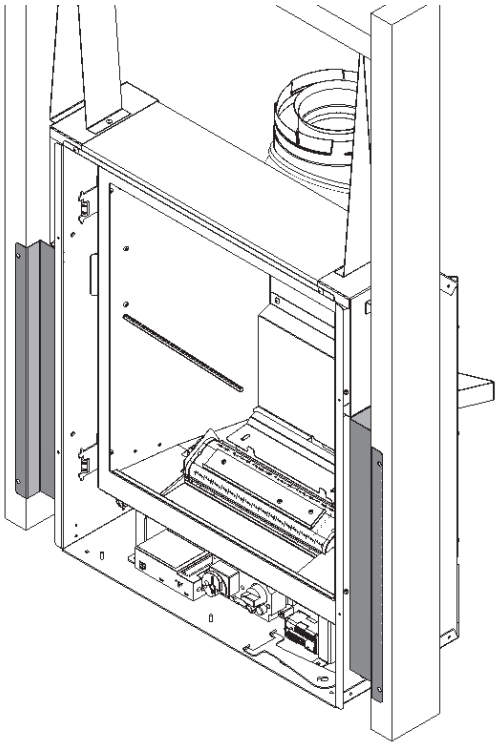

Branchez l'alimentation de gaz

Le point d'accès de la conduite d'arrivée de gaz est de type mâle, 3/8 po NPT et est située à droite de l'appareil.

L'appareil inclut une conduite d'acier inoxydable flex afin de permettre de la débrancher pour l'entretien. Un robinet d'arrêt manuel (non-inclus) doit être installé sur la conduite d'alimenta-tion en amont de la conduite flex.

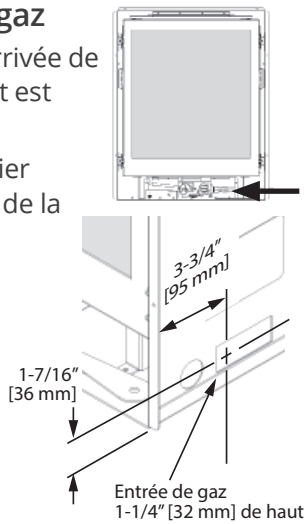

Utilisez seulement de nouvelles conduite de fer noir, d'acier, d'acier inoxydable ondulé (CSST) ou de cuivre si acceptable—vérifiez les codes locaux. ***Notez qu'aux États-Unis, les conduites de cuivre doivent être étamées aux fins de protection contre les composés sulfuriques.***

Le raccordement de deux conduites de gaz devrait être fait avec un raccord de métal double étanche ne nécessitant aucun produit ou joint d'étanchéité.

Le diamètre et l'installation de la conduite d'alimen-tation de gaz doivent être tels qu'ils permettent une alimentation de gaz suffisante pour répondre à la demande maximale de l'appareil sans perte indue de pression.

Les produits d'étanchéité utilisés doivent résister à l'action de tous les composants de gaz, y compris ceux du gaz propane. Les produits d'étanchéité doivent être appliqués légèrement sur les filetages mâles afin d'empêcher les excès de produit d'entrer dans la conduite de gaz.

Vérifiez la pression de la conduite d'alimen-tation pour détecter tout fuite de gaz

L'appareil et son robinet d'arrêt doivent être débran-chés du système d'alimentation de gaz durant toute vérification de pression de ce système lorsque la pression de vérification excède 1/2 lb/po2 (3,5 kPa).

L'appareil doit être isolé du système d'alimentation de gaz en fermant son robinet d'arrêt manuel durant toute vérification de pression de ce système lorsque la pression de vérification est égale ou inférieure à 1/2 lb/po2 (3,5 kPa).

Le fait de ne pas débrancher ou d'isoler l'appareil du-rant une vérification de presssion peut causer des dommages au régulateur ou au robinet. Si c'est le cas, communiquez avec votre détaillant.

Vérifiez la pression d'alimentation

La pression d'alimentation minimum est indiquée à la page 6 de ce guide.

Toutes les conduites et tous les raccords doivent être vérifiés pour détecter toute fuite de gaz suivant l'installation et l'entretien. Toutes les fuites doivent être corrigées immédiatement.

Lors d'une vérification pour détecter les fuites :

⚠ AVERTISSEMENT

N'UTILISEZ JAMAIS une flamme vive pour vérifier s'il y a des fuites! Corrigez immédiatement toute fuite détectée.

- Assurez-vous que l'appareil est en position d'arrêt.
- Ouvrez le robinet d'arrêt manuel.
- Vérifiez s'il y a des fuites en appliquant un détergent liquide ou une solution savonneuse sur tous les raccords. La formation de bulles indique une fuite de gaz.

La connexion de vérification de pression est montrée aux schémas à droite. Un régulateur intégré à la soup-ape contrôle la pression d'admission du brûleur.Les limites de pression appropriées sont indiquées au tableau de la page 6 de ce guide. La vérification de la pression devrait être faite avec le brûleur allumé et le thermostat à la position la plus élevée. Voir *Appendice A—Consignes d'allumage* page 65 pour tous les détails de la procédure.

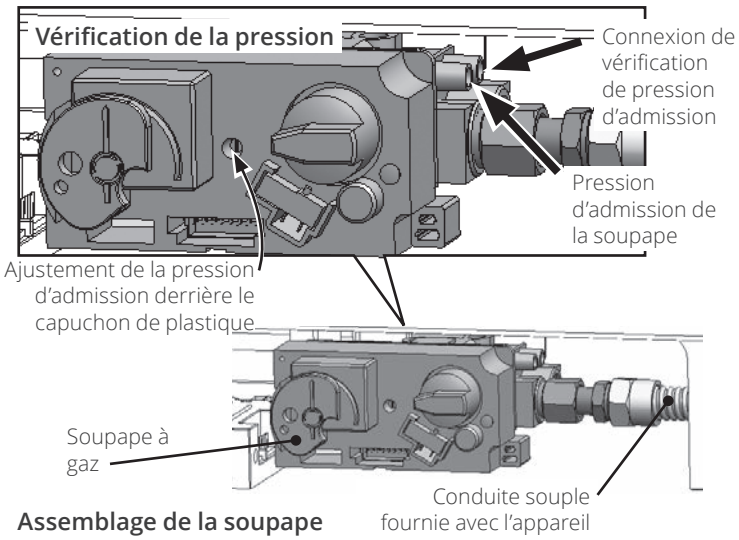

Assemblage de la soupape

Installez les panneaux intérieurs

La procédure suivante s'applique à tous les ensembles de panneaux intérieurs. L'ensemble Panneaux de verre réfléchissants 270RGL exige l'ajout de panneaux de remplissage (fournis) pour l'arrière et les côtés.

1. Déballez les panneaux avec soins car ils sont fragiles.
2. À gauche, en haut de la boîte de foyer, enlevez le support d'ancrage du panneau en le glissant vers le haut et le passant par-dessus la tête de vis. Mettez-le de côté pour réinstaller plus tard.
   NOTE : Il n'est pas nécessaire d'enlever les deux supports d'ancrage. Si la vis est serrée, dévissez-la sans toutefois l'enlever.

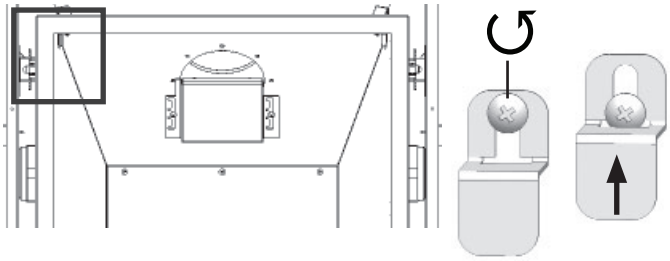

3. Enlevez le couvercle du brûleur en dévissant ses 2 vis à l'arrière du support de bûche. Il n'est pas nécessaire d'enlever le support de bûche qui devrait être à sa position la plus en avant possible.

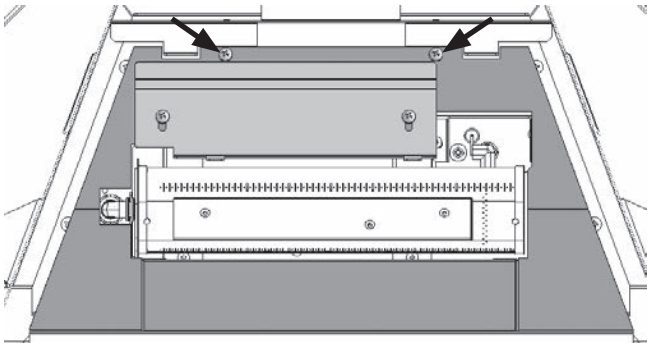

4. **270RGL :** Préparez les panneaux de verre en les jumelant aux panneaux de remplissage correspondants car vous devrez les prendre ensemble d'une seule main. Les deux panneaux de remplissage des côtés sont identiques.

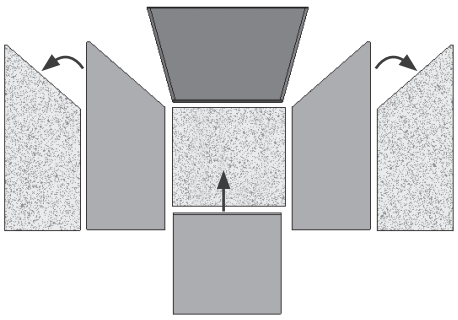

5. Placez le panneau arrière contre la paroi arrière et posez-le sur le rail du bas, derrière les onglets.

   270RGL : Prenez les panneaux arrières, côté biseauté vers vous, côté lisse visible. En les tenant ensemble, placez-les contre la paroi arrière, les posant sur le rail du bas, derrière les onglets.

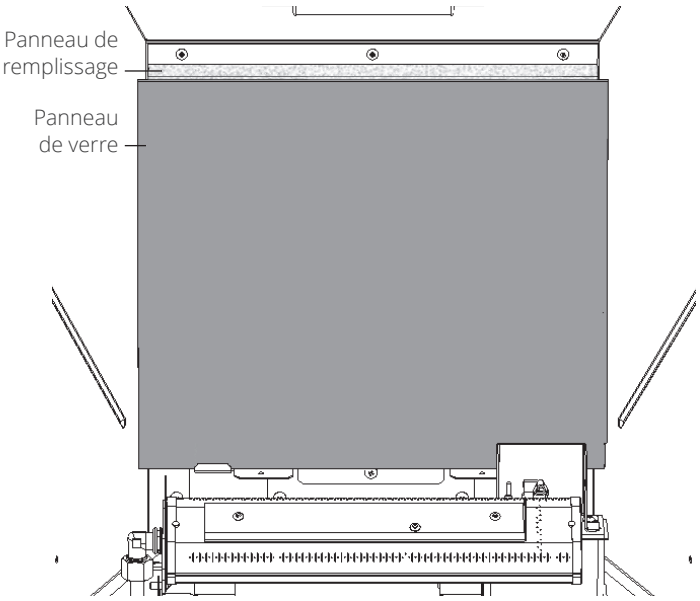

Panneaux de verre et de remplissage montrés

6. Tout en tenant les panneaux arrières, placez le panneau droit contre la paroi droite de la boîte de foyer. Pivotez le support d'ancrage pour le tenir.

   270RGL : Prenez ensemble les panneaux du côté droit et placez-les contre la paroi droite de la boîte de foyer devant les panneaux arrières. Pivotez le support d'ancrage sur les panneaux pour les soutenir.

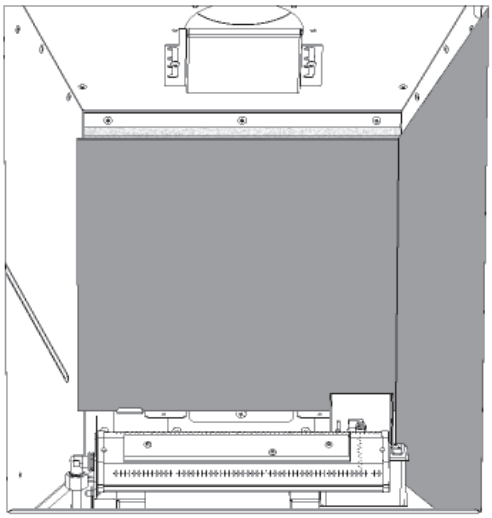

7. En faisant attention, insérez le panneau du haut, côté biseauté vers le bas et posez-le sur le(s) panneau(x) arrière(s) et droit(s) pour le soutenir.

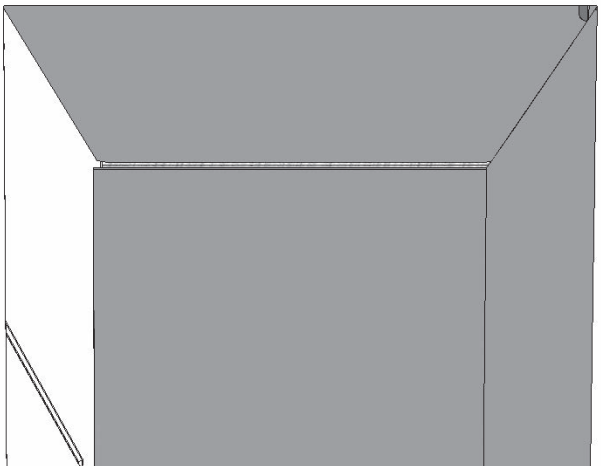

8. Placez le panneau gauche contre la paroi de gauche dans la boîte de foyer devant le panneau arrière.

   270RGL : Prenez ensemble les panneaux du côté gauche et placez-les contre la paroi gauche de la boîte de foyer devant les panneaux arrières.

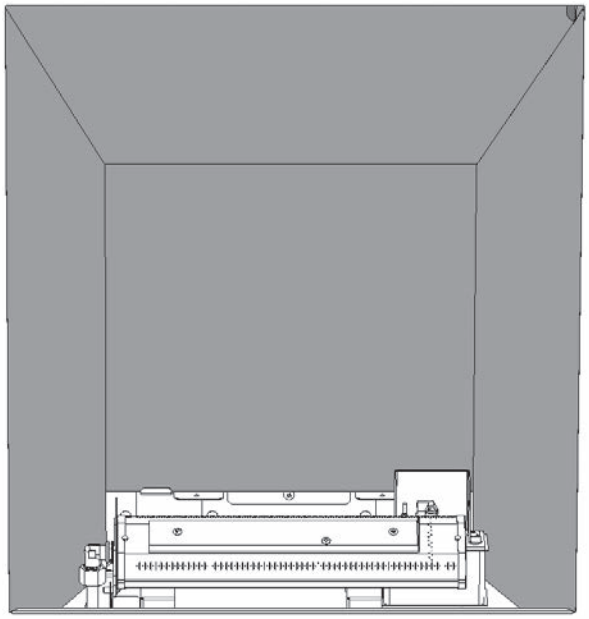

9. Réinstallez le support d'ancrage droit le passant par-dessus la tête de vis; pivotez le support sur le panneau pour le tenir en place.

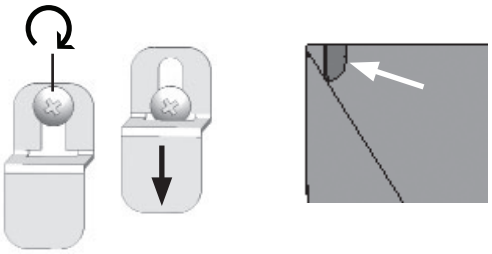

10. Ajustez le panneau du haut de façon à ce qu'il repose sur les panneaux des trois faces pour fermer tout espace avec le(s) panneau(x) arrière(s).
11. Réinistallez le couvercle du brûleur plaçant l'arrière en premier et faisant attention à la veilleuse et au brûleur. Fixez avec les 2 vis enlevées à l'étape 3.

Bûches traditionnelles 205LSK

Matériel requis

- Ensemble Bûches traditionnelles contenant :
  - 7 bûches de céramique
  - 1 petit sac de braises de céramique
- Gants, si désiré (non inclus)

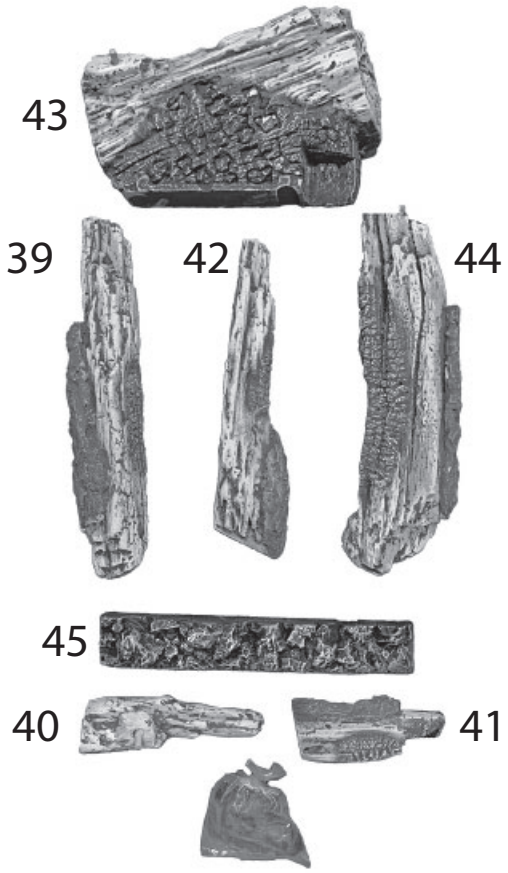

Installation

Déballez l'ensemble avec soin. Identifiez chaque bûche selon l'illustration ci-dessus.

1. Placez bûche 45 directement sur le brûleur, la fente en-dessous sur la bordure verticale à l'avant du brûleur. Glissez la bûche vers la gauche le plus possible.

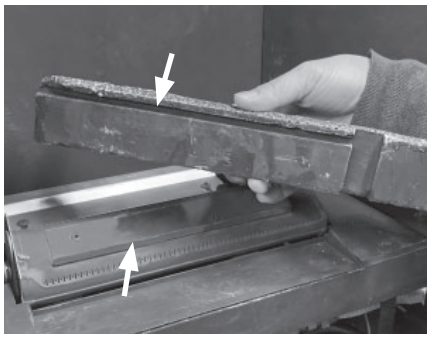

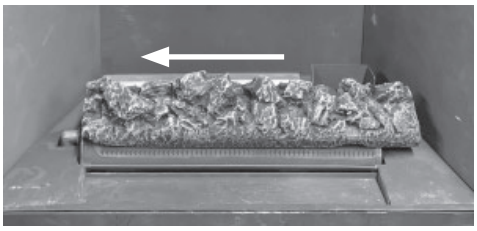

2. Placez bûche 43 sur le support à bûche derrière le brûleur; le devant de la bûche touche les languettes verticales du support. Glissez la bûche le plus possible vers la droite où elle surplombera la veilleuse.

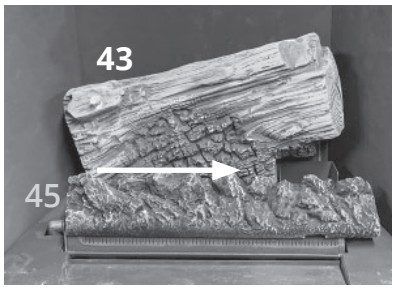

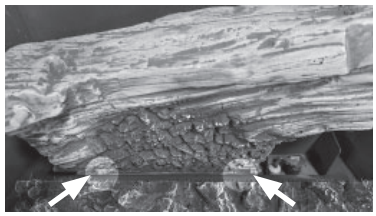

Vu du haut, derrière le brûleur

3. Placez bûche 39, posant d'abord son bout entaillé sur le rebord avant du foyer et ensuite, plaçant son autre bout sur la cheville de bûche 43.

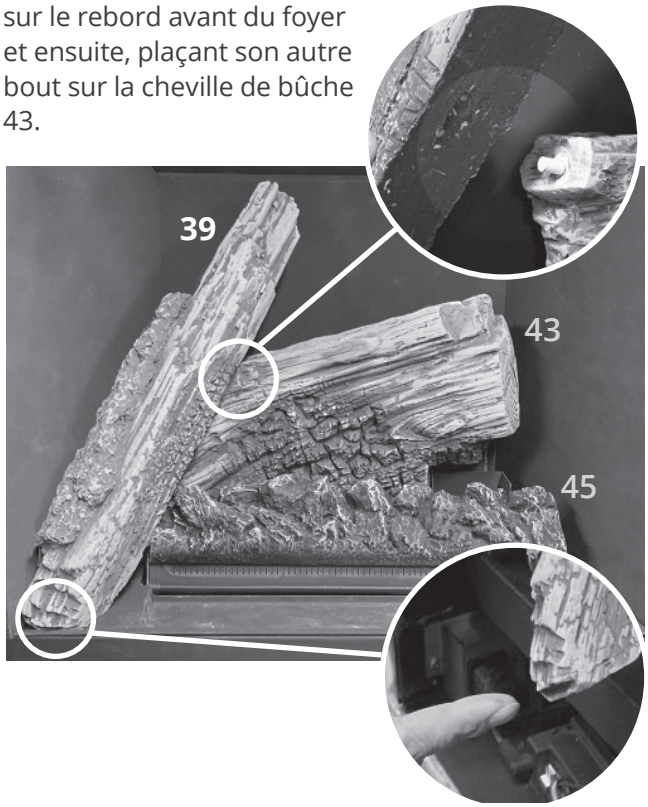

4. Placez bûche 44, posant d'abord son bout entaillé sur le rebord du foyer et ensuite plaçant l'entaille d'en-dessous sur l'encoche de bûche 43. Le côté droit de la bûche repose également contre la paroi droite.

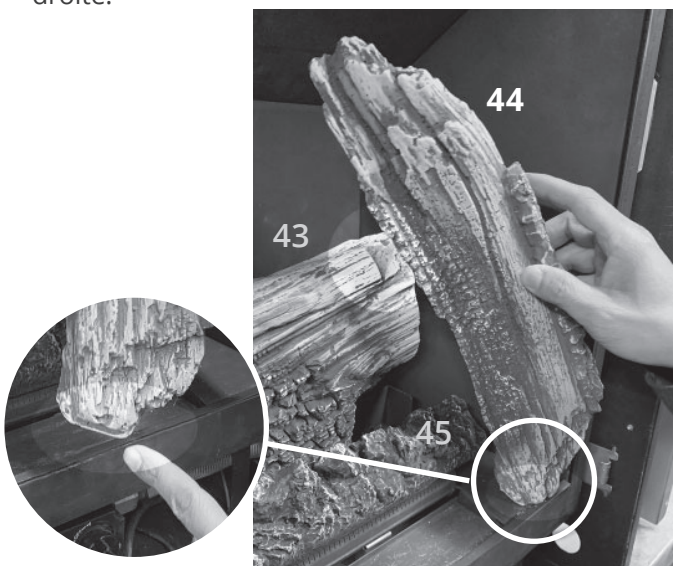

5. Placez bûche 40, son entaille sur le bord gauche de la cavité avant, à côté de bûche 39.

6. Placez bûche 41 sur la cheville de bûche 40 puis posez son bout étroit sur l'encoche de bûche 45.

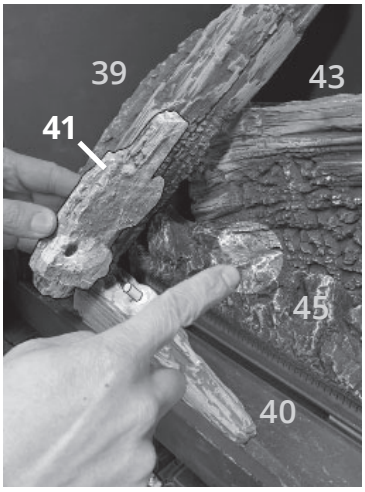

IMPORTANT

Certifié pour usage avec les braises de céramique fournies avec le foyer Valor. L'usage d'autres produits peut annuler la garantie du foyer.

7. Placez bûche 42, posant d'abord son bout entaillé sur le rebord de la cavité, à droite, puis son autre bout sur bûche 39.

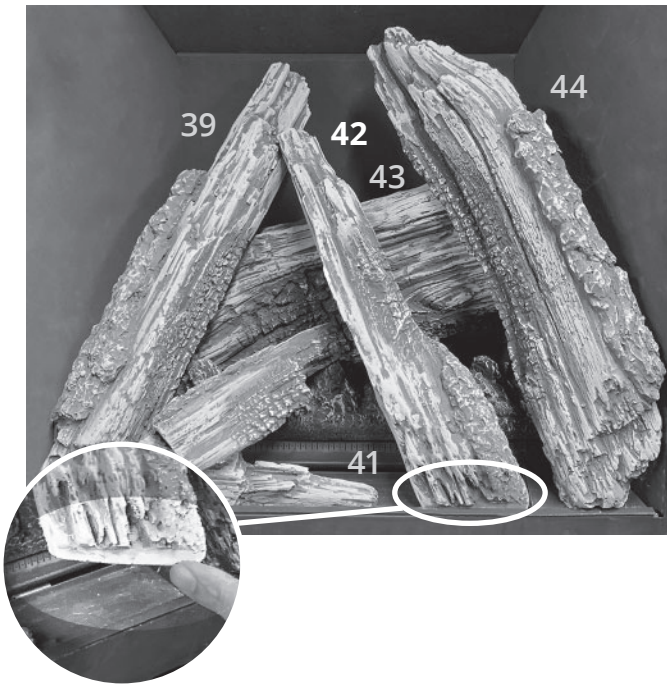

8. Placez des braises à la main entre les bûches à l'avant et sur bûche 40 pour cacher les orifices du brûleur.

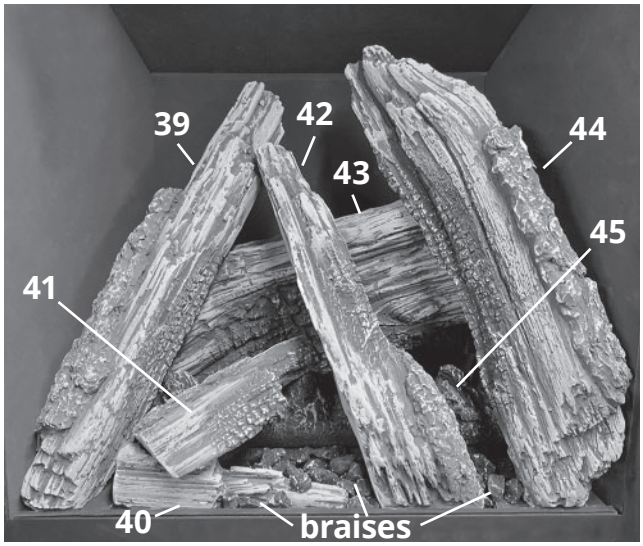

⚠ AVERTISSEMENT

Risque de suffocation! Ne laissez aucun morceau de braise autour du foyer pour d'éviter d'être avalé par de jeunes enfants. Passez l'aspirateur autour du foyer après l'installation.

Bûches de bouleau 205BLK

Matériel requis

- Ensemble Bûches de bouleau contenant :
  - 7 bûches de céramique
  - 1 petit sac de braises de céramique
- Gants, si désiré (non inclus)

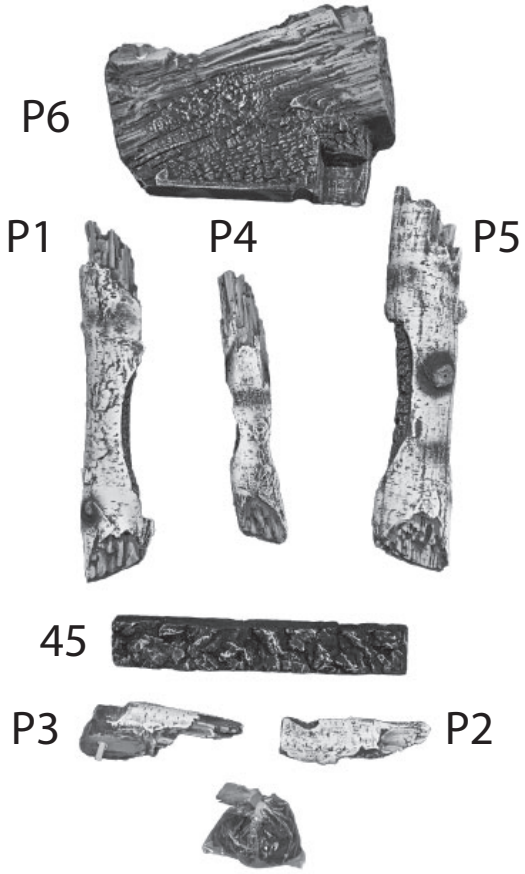

Installation

Déballez l'ensemble avec soin. Identifiez chaque bûche selon l'illustration ci-dessus.

1. Placez bûche 45 directement sur le brûleur, la fente en-dessous sur la bordure verticale à l'avant du brûleur. Glissez la bûche vers la gauche le plus possible.

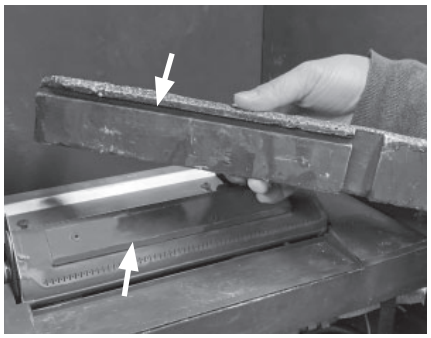

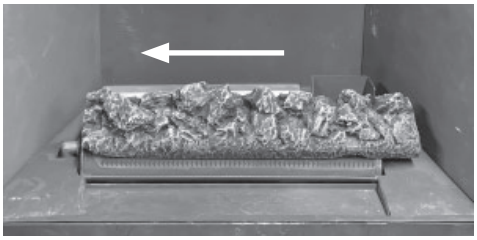

2. Placez P6 sur le support à bûche derrière le brûleur; le devant de la bûche touche les languettes verticales du support. Glissez la bûche le plus possible vers la droite où elle surplombera la veilleuse.

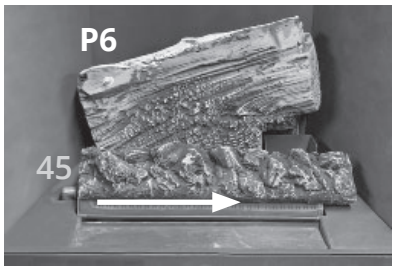

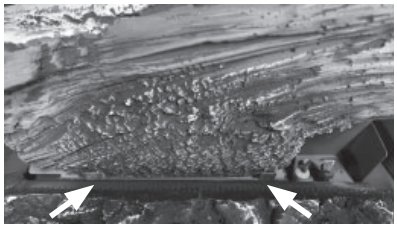

Vu du haut, derrière le brûleur

3. Placez P1, posant d'abord son bout entaillé sur le rebord avant du foyer et son autre bout sur la cheville de P6.

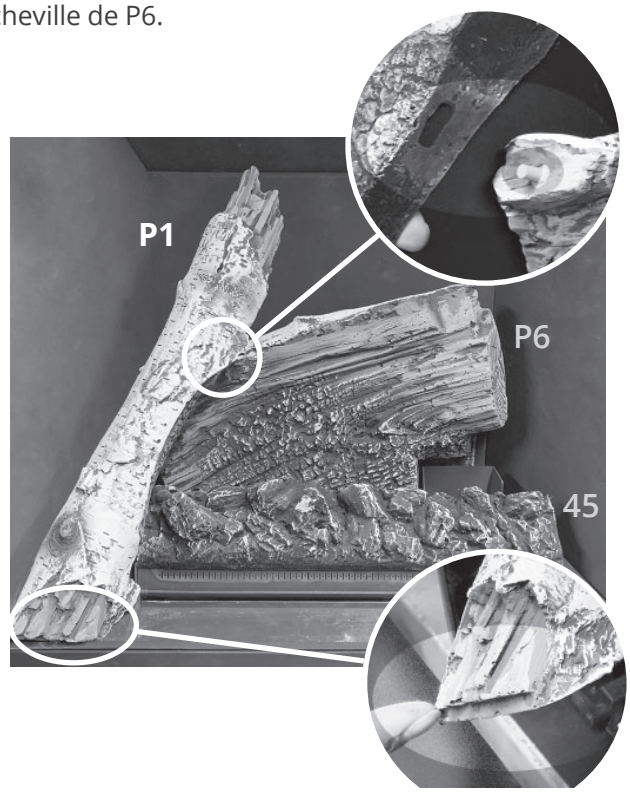

4. Placez P5, posant d'abord son bout entaillé sur le rebord du foyer et ensuite plaçant l'entaille d'en-dessous sur l'encoche de P6.

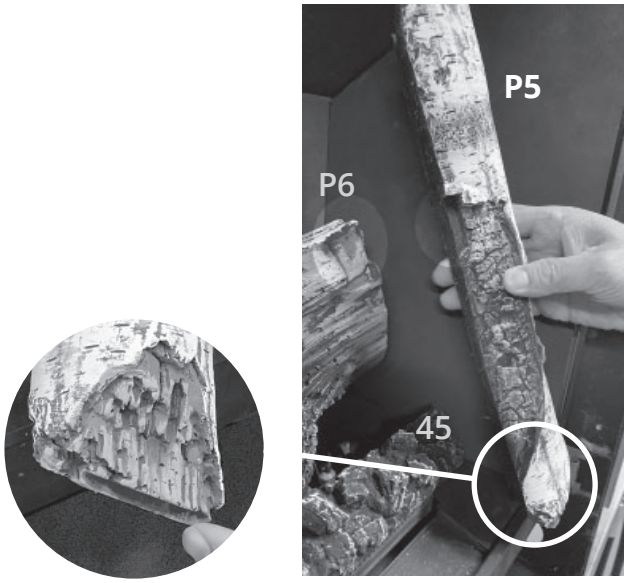

5. Placez P3 dans la cavité avant, à gauche, près de P1.

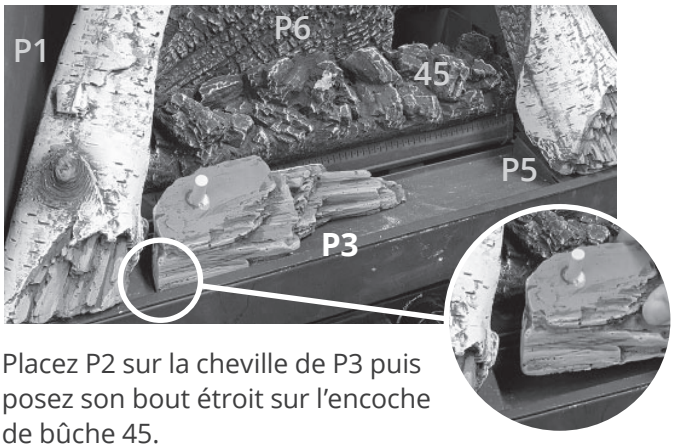

6. Placez P2 sur la cheville de P3 puis posez son bout étroit sur l'encoche de bûche 45.

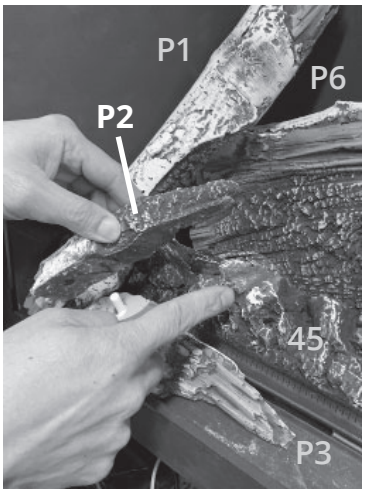

7. Placez P4, posant d'abord son bout entaillé sur le rebord de la cavit,é à droite, puis son autre bout sur P6.

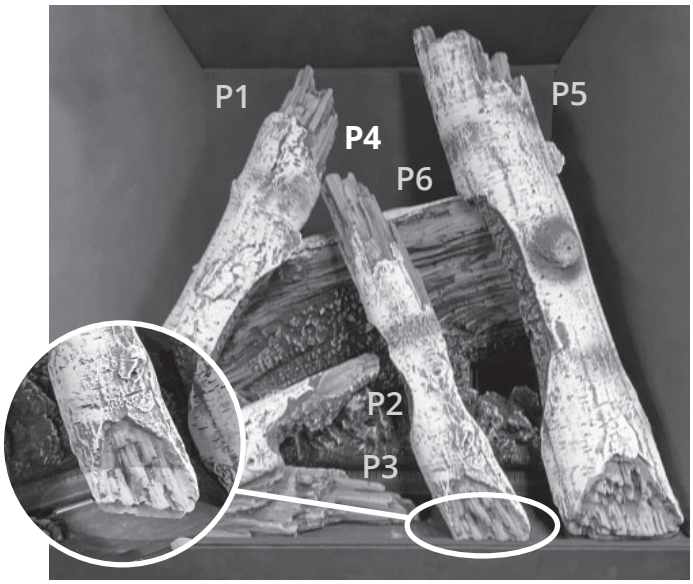

8. Placez des braises à la main entre les bûches à l'avant et sur P3 pour cacher les orifices du brûleur.

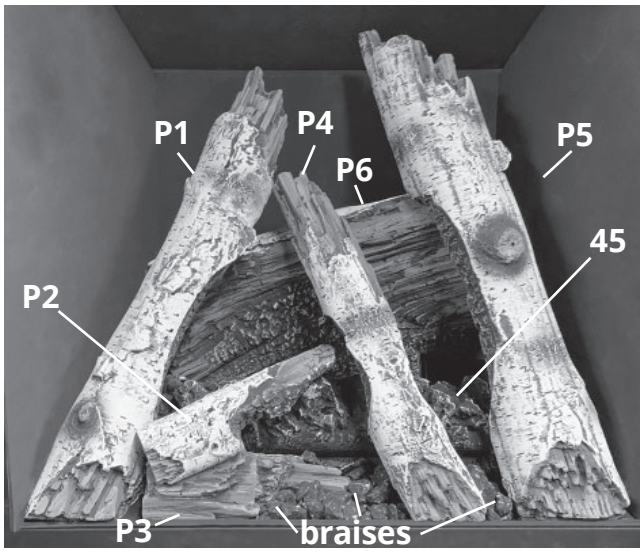

IMPORTANT

Certifié pour usage avec les braises de céramique fournies avec le foyer Valor. L'usage d'autres produits peut annuler la garantie du foyer.

⚠ AVERTISSEMENT

Risque de suffocation! Ne laissez aucun morceau de braise autour du foyer pour d'éviter d'être avalé par de jeunes enfants. Passez l'aspirateur autour du foyer après l'installation.

Bois de grève 205DWK

Matériel requis

- Ensemble Bois de grève contenant :
  - 7 bûches de céramique
  - 1 petit sac de braises de céramique
- Gants, si désiré (non inclus)

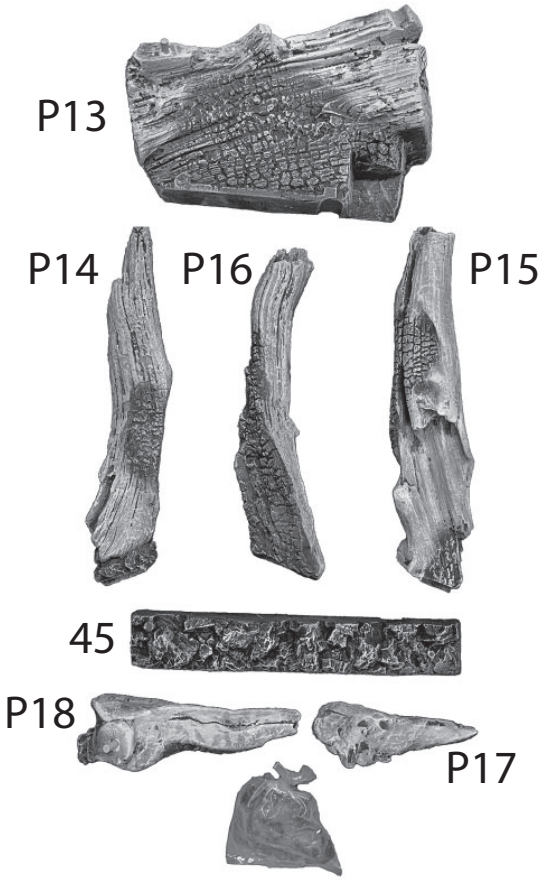

Installation

Déballez l'ensemble avec soin. Identifiez chaque bûche selon l'illustration ci-dessus.

1. Placez bûche 45 directement sur le brûleur, la fente en-dessous sur la bordure verticale à l'avant du brûleur. Glissez la bûche vers la gauche le plus possible.

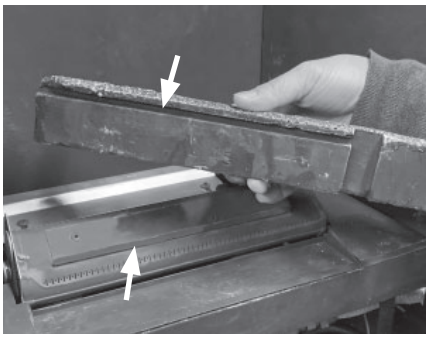

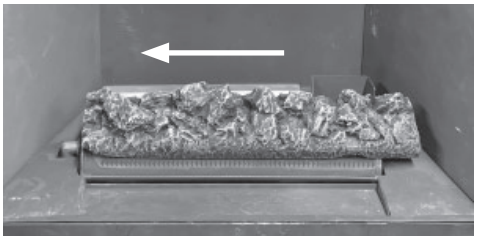

2. Placez P13 sur le support à bûche derrière le brûleur; le devant de la bûche touche les languettes verticales du support. Glissez la bûche le plus possible vers la droite où elle surplombera la veilleuse.

Vu du haut, derrière le brûleur

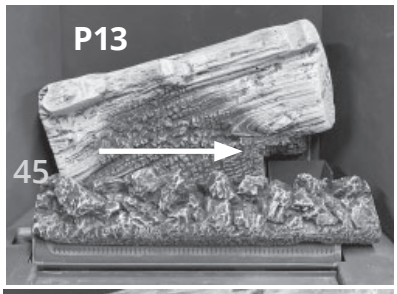

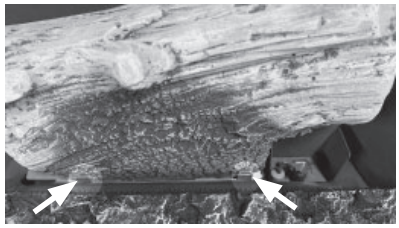

3. Placez P14, posant d'abord son bout entaillé sur le rebord avant du foyer et son autre bout sur la cheville de P13.

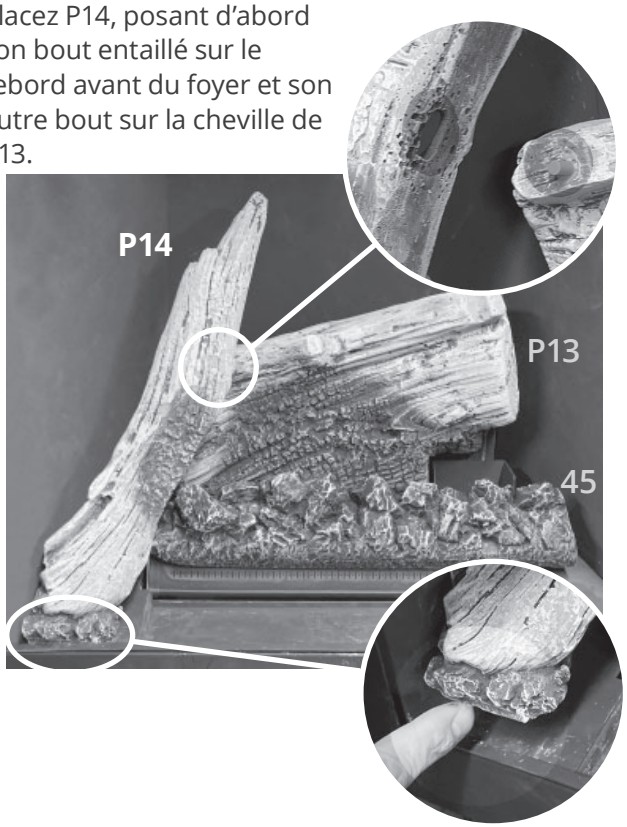

4. Placez P15, posant d'abord son bout entaillé sur le rebord du foyer et ensuite, plaçant l'entaille d'en-dessous sur l'encoche de P13.

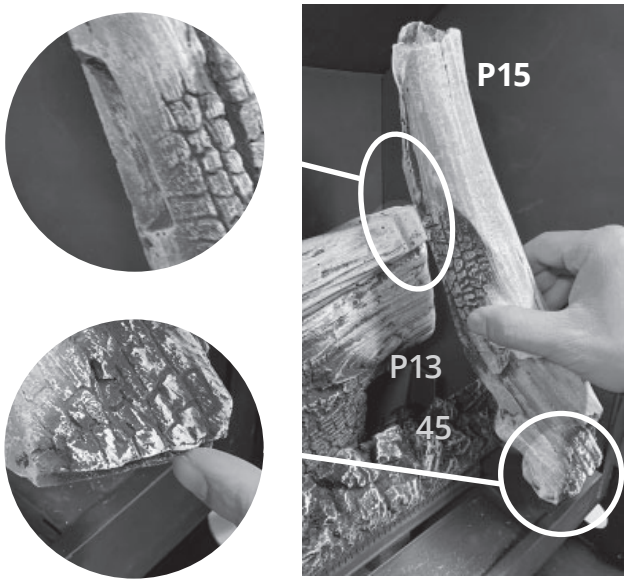

5. Placez P18 dans la cavité avant, à gauche, près de P14.

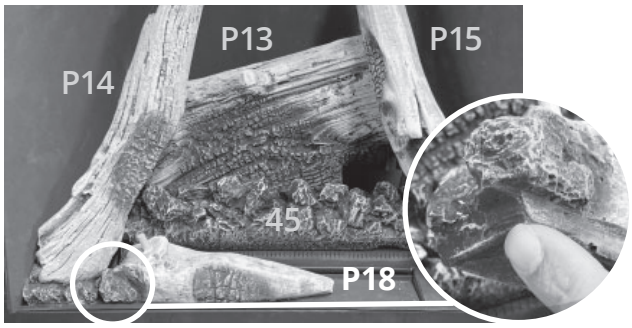

6. Placez P17 sur la cheville de P18 puis posez son bout étroit sur l'encoche de bûche 45.

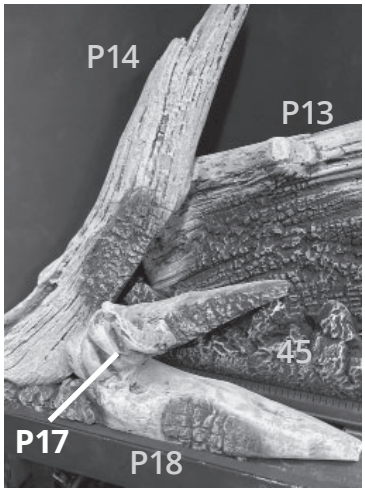

7. Placez P16, posant d'abord son bout entaillé sur le rebord de la cavité, à droite, puis son autre bout sur l'encoche de P13.

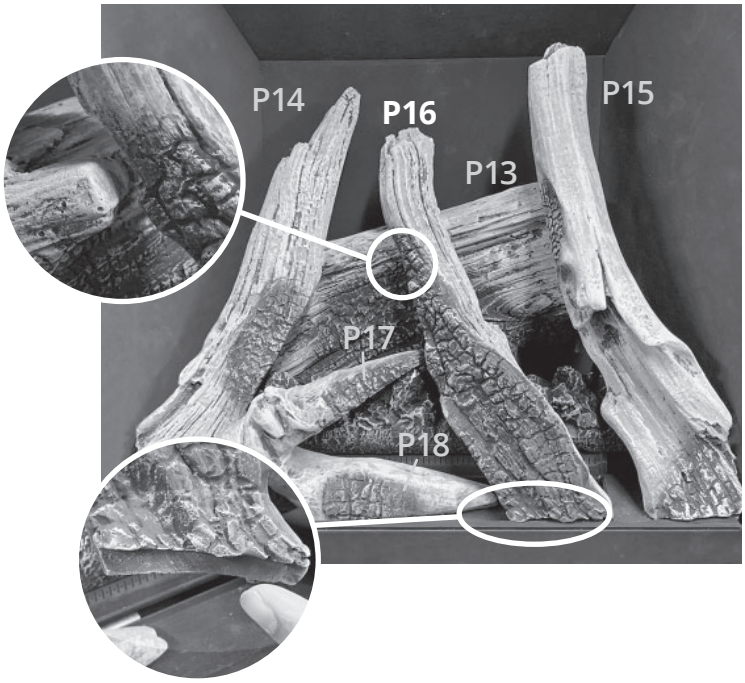

8. Placez des braises à la main entre les bûches à l'avant et sur P18 pour cacher les orifices du brûleur.

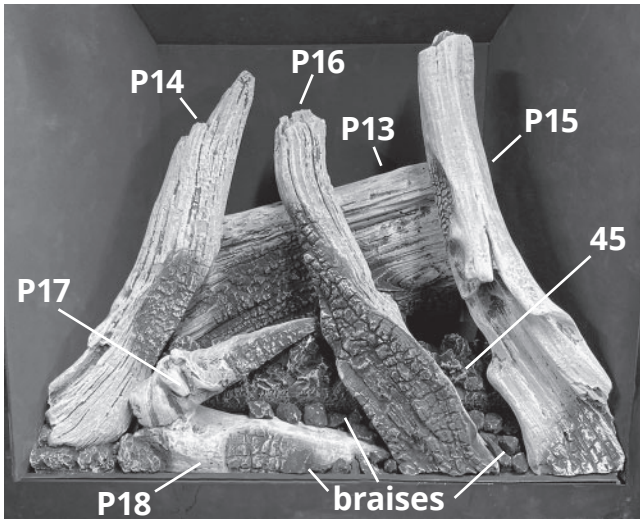

IMPORTANT

Certifié pour usage avec les braises de céramique fournies avec le foyer Valor. L'usage d'autres produits peut annuler la garantie du foyer.

⚠ AVERTISSEMENT

Risque de suffocation! Ne laissez aucun morceau de braise autour du foyer pour d'éviter d'être avalé par de jeunes enfants. Passez l'aspirateur autour du foyer après l'installation.

Charbons de céramique 205CSK

Matériel requis

- Ensemble Charbons de céramique, contenant :
  - 3 pièces de charbons
  - 1 panneau arrière décoratif
- Gants, si désiré (non inclus)

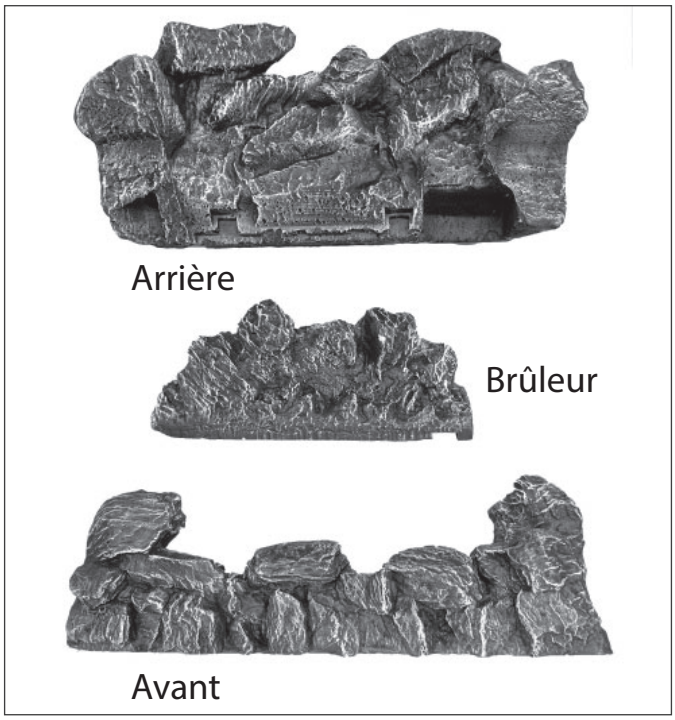

Installation

Déballez l'ensemble avec soin. Identifiez chaque bûche selon l'illustration à gauche.

1. Placez la pièce du brûleur directement sur le brûleur, la fente en-dessous sur la bordure verticale à l'avant du brûleur.

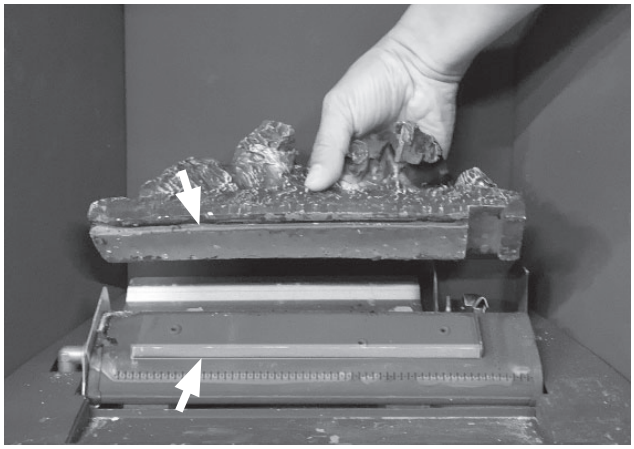

2. Placez la pièce avant devant le brûleur avec le bord posé contre le bord avant de la boîte de foyer. Des aspérités dans les charbons seront sur la bordure de la boîte de foyer tel qu'indiqué..

3. Placez soigneusemenet la pièce arrière sur le support derrière le brûleur en faisant particulièrement attention à la veilleuse qui doit se situer dans la découpe de la pièce de charbons. De chaque côté du brûleur, la pièce devrait ien s'agencer à celle de l'avant.

205CSK installés

Installez le porte-piles

Les piles alimentant le récepteur et la manette de télécommande doivent être installés avant de les jumeler et de les utiliser.

1. Sortez le récepteur de dessous du foyer.
2. Insérez quatre piles **alcalines** AA 1.5 V de bonne qualité dans le porte-piles. Le porte-piles et son câble sont fournis avec l'appareil.

3. Branchez le câble au récepteur tel qu'indiqué.

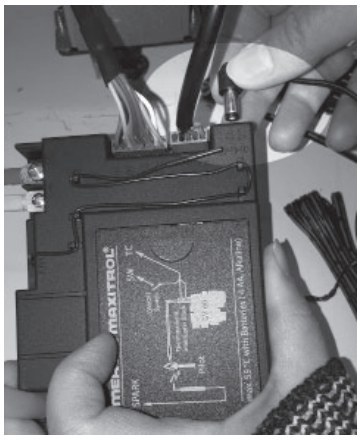

4. Branchez l'autre bout du câble au porte-piles.

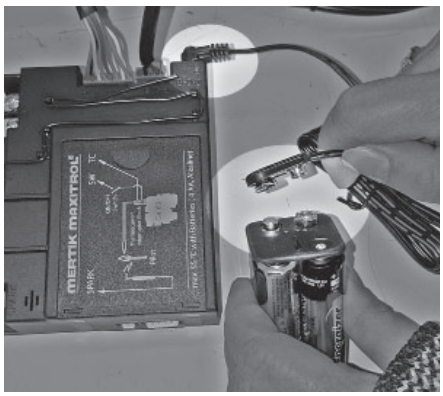

5. Replacez le récepteur et insérez le porte-piles tel qu'indiqué ci-dessous (leur position peut varier selon les options choisies).

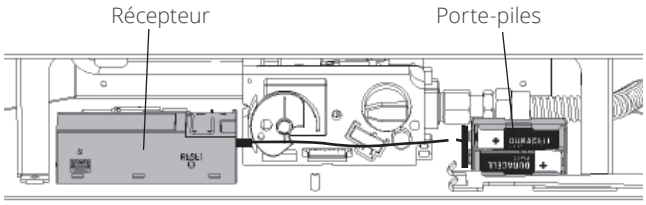

6. Utilisez une attache résistante à la chaleur pour rassembler les fils entre le récepteur et le porte-piles.

⚠ Mise en garde

NE LAISSEZ PAS les fils toucher la plaque du brûleur au-dessus car ils peuvent fondre durant l'operation.

⚠ Mise en garde

NE METTEZ PAS de piles dans le récepteur car elles pourraient couler et endommager les circuits du récepteur.

Installation

Jumelage du récepteur à la télécommande

Le récepteur et la manette de télécommande doivent être jumelés avant la première utilisation. Notez que les piles doivent être déjà installées dans le porte-piles sous l'appareil.

1. Insérez deux piles **alcalines** AAA 1.5 V de bonne qualité dans la manette.
2. Repérez le bouton RESET sur le récepteur.
3. Avec un objet effilé, pressez et tenez le bouton RESET du récepteur jusqu'à ce que vous entendiez deux bips, un court et un long. Après le second bip, relâchez le bouton.
4. Dans les 20 secondes suivantes, appuyez sur le bouton ▼ sur la manette de télécommande pendant 2-3 secondes. COMM et une série de chiffres de 1 à 8 défileront sur l'écran. Deux courts bips indiquent que le jumelage est complet.

Si vous entendez un long bip, le jumelage n'a pas été fait ou la connexion des fils n'est pas correcte.

La télécommande est prête à être utilisée. Cette procédure n'est effectuée qu'une seule fois avant d'utiliser la télécommande. Le jumelage n'est pas affecté par le changement des piles.

Installez le Support de manette

La télécommande inclut un suppport mural pour sa manette. L'installation du support est offerte si le consommateur le désire

Pour installer le support, décidez de l'endroit où il devra être situé et installez-le avec la quincaillerie fournie avec le kit. Couvrez les vis avec les capuchons incluts pour un meilleur fini.

Une fois installé, le support est magnétique - simplement placez la manette dans le support.

Jumelage de la télécommande

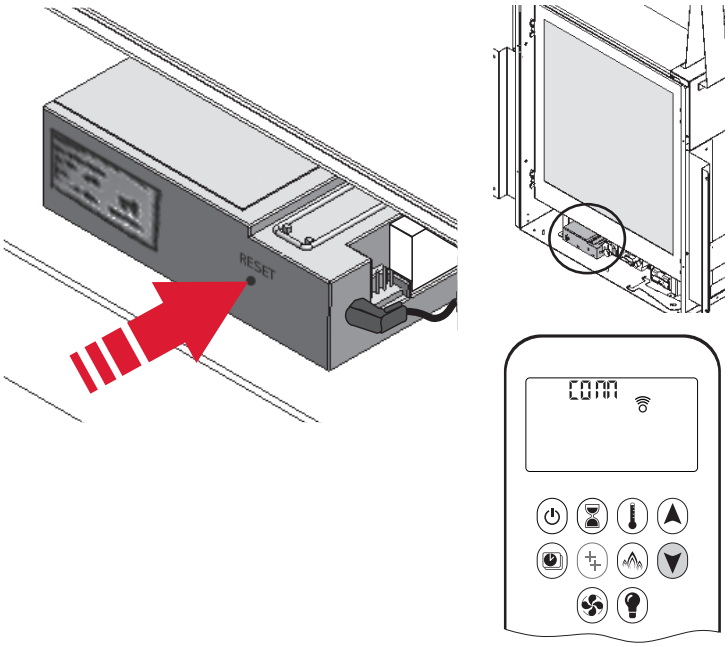

Fréquence Radio

918.0 MHz pour le Canada et les États-Unis

Cet appareil est conforme à la partie 15 des règles de la FCC et aux normes RSS sans licence de Innovation, Sciences et Développement économique Canada (ISDE). Le fonctionnement est soumis aux deux conditions suivantes :

(1) Cet appareil ne peut pas causer d'interférences nuisibles, et

(2) Cet appareil doit accepter toute interférence reçue, y compris des interférences qui peuvent causer un mauvais fonctionnement.

IMPORTANT

L'endroit où sera rangée la manette est important afi n d'assurer la température constante. Nous recommandons que la manette soit située entre 3 et 15 pieds (0,9 à 4,6 m) de l'appareil mais pas directement au-dessus. Également, il est important de ne pas ranger la manette près d'une source de chaleur ou en contact direct avec le soleil; ceci aff ecterait son détecteur de température.

Vérifiez l'opération

À l'aide de la télécommande, augmentez et diminuez la hauteur des flammes pour vous assurer que la portée maximale des réglages fonctionne bien—voir *Appendice B—Guide de télécommande* pages 66–72 de ce guide.

Réglez l'aération

Allumez le foyer et laissez-le réchauffer pendant 10 à 15 minutes afin d'évaluer la disposition visuelle des flammes. Le brûleur est muni d'un obturateur réglable permettant le contrôle de l'aération primaire. L'obturateur est réglé à un certain degré d'aération par le manufacturier lors de la fabrication. Ce réglage donnera le rendement optimal pour la majorité des installations.

Dépendamment du lit d'alimentation utilisé, de l'altitude et autres considérations, l'aspect des flammes peut être amélioré en changeant le réglage de l'aération. La nécessité de changer le réglage devrait être déterminée seulement après avoir fait fonctionner l'appareil avec le lit d'alimentation, les panneaux, la fenêtre installés et après avoir évalué l'aspect des flammes suivant un réchauffement de 15 minutes.

L'augmentation de l'aération (obturateur ouvert) rendra les flammes plus transparentes et bleues et le rougeoiement des éléments de céramique sera plus apparent.

La réduction de l'aération (obturateur fermé) rendra les flammes plus jaunes ou oranges et le rougeoiement des éléments de céramique sera moins apparent.

Trop peu d'aération peut causer la formation de carbone noir sur les bûches ou sur le panneau de céramique du haut et tomber dans la boîte de foyer. Peut aussi causer des taches de carbone ou de suie sur la sortie d'évacuation et sur le mur extérieur autour de la sortie. Le fabricant n'est pas responsable des dommages causés si l'aération est trop réduite.

Obturateur d'air

Le levier d'ajustement pour l'obturateur d'air est situé sous la boîte de foyer. Si la devanture est déjà installée, enlevez-la, de même que les portes latérales et le panneau amovible en bas pour accéder au levier.

Pour régler l'aération :

1. Repérez le levier d'aération sous la boîte de foyer derrière le butoir du levier tel qu'indiqué ci-dessous.
2. Tirez le levier vers vous pour réduire l'aération et poussez-le vers l'arrière pour augmenter l'aération du brûleur.

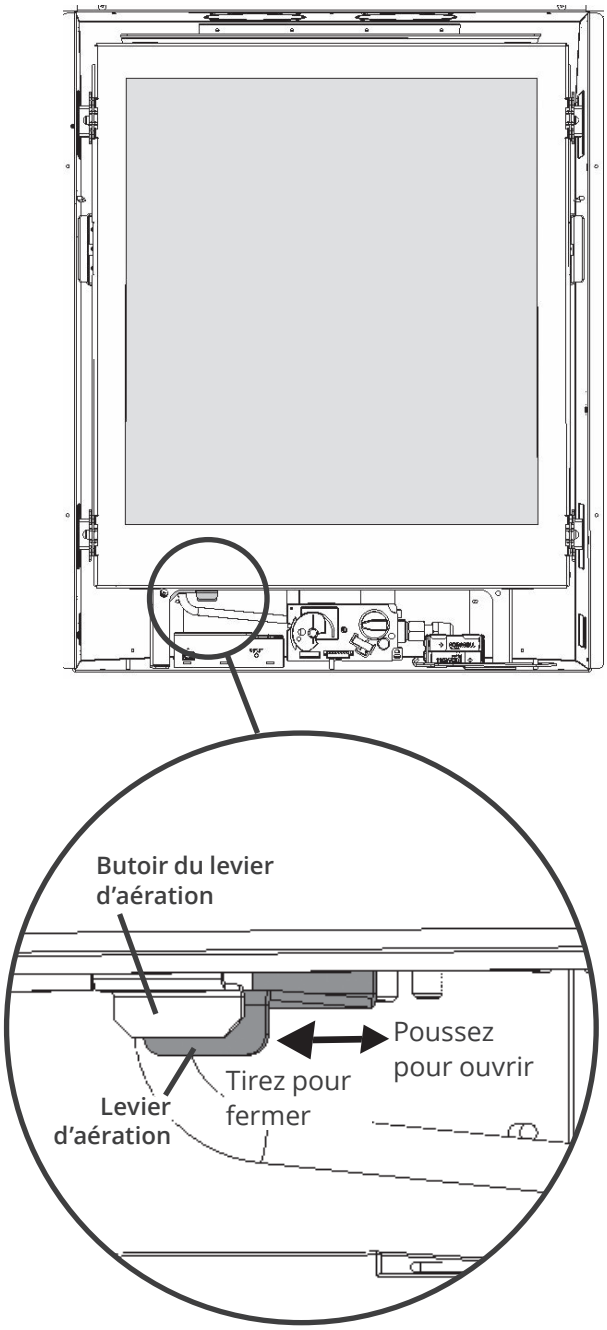

Plaque de finition et devanture

Installez la plaque de finition et devanture choisies par le consommateur. Installez également le pare-étincelles fourni avec la devanture.

Montrez au consommateur comment enlever la devanture pour accéder aux commandes du foyer.

Utilisez les guides d'installation fournis avec la plaque de finition et la devanture et laissez ces guides au consommateur pour consultation ultérieure.

Schéma des connexions

GV60

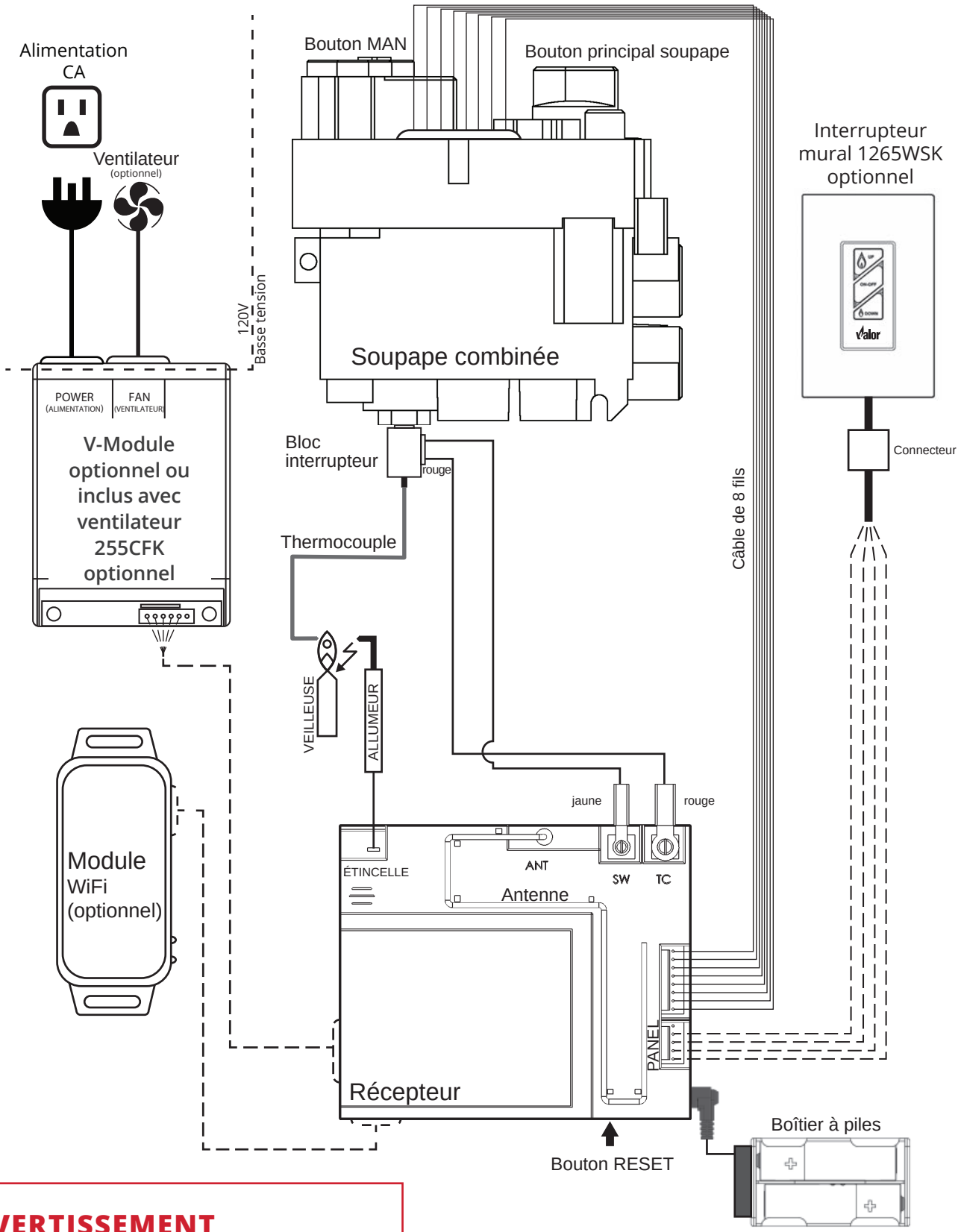

AVERTISSEMENT

AUCUNE CONNEXION ÉLECTRIQUE PERMISE pour installations à l'extérieur!

Accessoires d'évacuation certifiés

Articles d'évacuation certifiés pour les foyers Valor 200								
Description des produits			Code de produits / disponibilité par fabricant					
			DURA-VENT	SELKIRK	ICC EXCEL DIRECT	AMERIVENT	MILES INDUSTRIES	BDM
Capuchon de sortie	Horizontal	Coaxial standard	46DVA-HC	4DT-HC 4DT-HCR rond	TM-4HT	4DHC rond	658DVK2	DVR6-HCP
		Coaxial deluxe	—	—	TM-4RHT TM-4DHT	4DHCS carré	—	DVR6-HC
		Coaxial grands vents	—	—	—	—	—	—
		Co-linear	—	—	—	—	720SWK	—
	Vertical	Coaxial standard	46DVA-VC	4DT-VT	—	4DVC	—	—
		Coaxial grands vents	46DVA-VCH	—	TM-4SVT	—	—	—
		Coaxial allongé	46DVA-VCE	—	—	—	—	—
		Colinéaire	46DVA-CL33 46DVA-CL33H 46DVA-33P	—	TM-IVT	HCL-99-33 HCL-913-33 HCL-1313-33	559CLT	940033B 940033HWS 940033RD
	Périscopique, élévation 14"		46DVA-SNK14	—	TM-4ST14	4D14S	—	—
Adaptateurs d'évent / Coupleurs		Adaptateur universel 3" coupleur souple	2150	—	TM-CFAA3	—	—	95090390
		Raccord colinéaire souple	46DVA-ADF	—	—	—	—	—
		Raccord coaxial-à-colinéaire	46DVA-GCL 46DVACLAA	—	TM-4CAA	4DCAB33	1156CLA	DVR6-A33
		Raccord colinéaire-à-coaxial	46DVA-GK 46DVA-CLTA	—	TM-4CTA	4DCAT33	—	—
		Raccord coaxial-à-coaxial flex	—	—	—	—	590CFA (5" x 3") 200CFA (5" x 3")	—
Conduits souples d'aluminium		Diamètre de 3"	NOTE : Les conduits à 2 épaisseurs homologués selon CAN/ULC S635 peuvent être utilisés pour l'évacuation d'appareils à gaz, tel que le conduit fabriqué par Z-Flex.					
			Série 2280	AF3-35L	TM-ALK33 TM-ALT33	—	590FVK2 (Trousse 5" x 3")	952703
Conduits de longueurs ajustables et extensions 4" x 6-5/8"		Galvanisé ou noir	46DVA-08A 46DVA-08AB (3" to 7")	—	—	4D7A or 4D7AB (3" to 5")	—	DVR6-08A DVR6-08AB
		Galvanisé ou noir	46DVA-16A 46DVA-16AB (3" to 14-1/2")	—	TC-4DLS1 TC-4DLS1B	4D12A or 4D12AB (3" to 10")	—	DVR6-16A DVR6-16AB
		Galvanisé ou noir	46DVA-17TA 46DVA-17TAB (11" to 17")	—	TC-4DLS2 TC-4DLS2B (1-7/8" – 21")	4D16A or 4D16AB (3" to 14")	—	—
		Galvanisé ou noir	46DVA-24TA 46DVA-24TAB (17" to 24")	—	TC-4DLA30 TC-4DLA30B (16.5" – 29")	4D26A or 4D26AB (3" to 24")	—	—
		Flex coaxial	46DVA-36FF 46DVA-60FF 46DVA-120FF	—	—	—	—	—
Coudes DV	30°	Galvanisé	46DVA-E30	—	—	—	—	—
	45°	Galvanisé	46DVA-E45 (joint articulé)	4DT-EL45	TE-4DE45	4D45L	—	DVR6-E45
		Noir	46DVA-E45B (joint articulé)	4DT-EL45(B)	TE-4DE45B	4D45LB	—	DVR6-E45B
	60°	Galvanisé	46DVA-E60	—	—	—	—	—
	90°	Galvanisé	46DVA-E90 (joint articulé)	4DT-EL90	TE-4DE90	4D90L	—	DVR6-E90
		Noir	46DAV-E90B (joint articulé)	4DT-EL90(B)	TE-4DE90B	4D90LB	—	DVR6-E90B

Accessoires d'évacuation certifiés

Description des produits			Code de produits / disponibilité par fabricant					
			DURA-VENT	SELKIRK	ICC EXCEL DIRECT	AMERIVENT	MILES INDUSTRIES	BDM
Conduits 4" sur 6 5/8" (ø int. x ø ext.)	Longueur de 6"	Galvanisé	46DVA-06	4DT-06	TC-4DL6	—	—	DVR6-06
		Noir	46DVA-06B	4DT-06(B)	TC-4DL6B			DVR6-06B
	Longueur de 7"	Galvanisé	—	—	—	4D7	—	—
		Noir				4D7B		
	Longueur de 9"	Galvanisé	46DVA-09	4DT-09	TC-4DL9	—	—	DVR6-09
		Noir	46DVA-09B	4DT-09(B)	TC-4DL9B			DVR6-09B
	Longueur de 12"	Galvanisé	46DVA-12	4DT-12	TC-4DL1	4D12	—	DVR6-12
		Noir	46DVA-12B	4DT-12(B)	TC-4DL1B	4D12B		DVR6-12B
	Longueur de 18"	Galvanisé	46DVA-18	4DT-18	—	—	—	DVR6-18
		Noir	46DVA-18B	4DT-18(B)				DVR6-18B
	Longueur de 24"	Galvanisé	46DVA-24	4DT-24	TC-4DL2	4D2	—	DVR6-24
		Noir	46DVA-24B	4DT-24(B)	TC-4DL2B	4D2B		DVR6-24B
	Longueur de 36"	Galvanisé	46DVA-36	4DT-36	TC-4DL3	4D3	—	DVR6-36
		Noir	46DVA-36B	4DT-36(B)	TC-4DL3B	4D3B		DVR6-36B
	Longueur de 48"	Galvanisé	46DVA-48	4DT-48	TC-4DL4	4D4	—	DVR6-48
		Noir	46DVA-48B	4DT-48(B)	TC-4DL4B	4D4B		DVR6-48B
Solins	Solin 0/12-6/12		46DVA-F6	4DT-AF6	TF-4FA	4DF (0/12-5/12)	—	DVR6-AF012
	Solin 7/12-12/12		46DVA-F12	4DT-AF12	TF-4FB	4DF12 (6/12-12/12)	—	DVR6-AF712
	Solin plat		46DVA-FF	—	TF-4F	—	559FSK	DVR6-TCF
	Solin pour cheminée de maçonnerie		—	—	TF-4MF	—	—	—
	Solin, nouveau parement		—	—	—	—	658NSFK	—
Accessoires pour système d'évacuation	Fourreau		46DVA-WT	4DT-WT1	TM-4WT	4DWT	—	DVR6-WTU
	Collier tempête		46DVA-SC	4DT-SC	TM-SC	4DSC	—	DVT68-SC
	Plaque décorative		46DVA-DC	—	TM-4TR TM-4TP	4DFPB	—	DVR6-DC
	Boîte-support plafond	Cathédrale	46DVA-CS	4DT-CCS	TM-4SS	4DRSB	—	DVR6-CS
		Régulier	—	4DT-CS	—	—	—	—
	Coupe-feu de plafond		46DVA-FS	4DT-FS	TM-4RDS TM-CS	4DFSP	—	DVR6-CFS
	Coupe-feu radiant d'entretoit		46DVA-IS	ADT-A1S	TM-4AS	4DAIS12 (12") 4DAIS36 (36")	—	DVR6-AIS
	Courroie de suspension		46DVA-WS	4DTWSB	TM-WS	4DWS	—	DVR6-WS
	Écarteurs pour vinyle		46DVA-VSS	4DT-VSS (avant parement) 4DT-VSSB (après parement)	TM-VSS	4DHVS	—	DVR6-VSS
	Courroie pour coudes / Support pour décalage		46DVA-ES	4DT-OS	TM-OS	—	—	DVR6-ES
	Grillage de sortie		46DVA-WG	—	TM-HTS TM-RHTS	—	845TG 658TG	DVR6-SHRD

Notes: **1.** Suivez les directives d'installation fournies avec les produits de chaque fabricant.
2. À mois d'avis contraire, tous les produits listés ci-dessus doivent être utilisés avec des conduits 4" sur 6-5/8".
3. Ne combinez pas les conduits de différents fabricants sauf ceux de Miles Industries qui ont été certifiés avec ceux d'autres fabricants.

Commonwealth du Massachusetts

Exigences relatives à l'installation de détecteurs de monoxyde de carbone et à l'affichage aux sorties d'évacuation pour l'État du Massachusetts

Les exigences suivantes s'appliquent à tous les appareils à gaz à évacuation par sortie horizontale au mur installés dans une habitation, édifice ou structure utilisés en tout ou en partie à des fins résidentielles, incluant les propriétés du Commonwealth, et lorsque la sortie d'évacuation est placée à moins de sept (7) pieds au-dessus du niveau du sol, incluant mais non limité aux terrasses et porches :

1. INSTALLATION DE DÉTECTEURS DE MONOXYDE DE CARBONE. Au moment de l'installation d'un appareil à gaz à évacuation par sortie horizontale au mur, le plombier ou le technicien du gaz faisant l'installation doit s'assurer qu'un détecteur de monoxyde de carbone muni d'une alarme et d'une pile de secours est installé et raccordé à un circuit électrique par raccordement fixe sur le même étage sur lequel l'appareil à gaz doit être installé. De plus, le plombier ou technicien du gaz faisant l'installation doit s'assurer qu'un détecteur de monoxyde de carbone muni d'une alarme et à raccordement fixe ou à pile se trouve sur chacun des étages de l'habitation, édifice ou structure dans lequel l'appareil à gaz doit être installé. Le propriétaire de l'habitation, édifice ou structure est responsable de retenir les services de professionels qualifiés et agréés pour l'installation de détecteurs de monoxyde de carbone à raccordement fixe.

a. Dans le cas ou l'appareil à gaz à évacuation par sortie horizontale au mur serait installé dans un espace restreint ou un grenier, le détecteur de monoxyde de carbone à raccordement fixe muni d'une alarme et d'une pile de secours peut être installé à l'étage adjacent.

b. Dans le cas ou le propriétaire ne peut répondre aux exigences pour cette subdivision au moment de l'installation, il a trente (30) jours pour satisfaire aux conditions énoncées ci-dessus et doit, pendant la période en question de trente (30) jours, faire installer un détecteur de monoxyde de carbone muni d'une alarme et fonctionnant à piles.

2. DÉTECTEURS DE MONOXYDE DE CARBONE HOMOLOGUÉS. Tous les détecteurs de monoxyde de carbone requis par les présentes doivent répondrent aux exigences de NFPA 720 et doivent être homologués IAS et classifiés selon ANSI/UL 2034.

3. AFFICHAGE. Une plaque d'identification en métal ou plastique doit être fixée de façon permanente à l'extérieur de l'édifice à une hauteur minimale de huit (8) pieds au-dessus du niveau du sol et aligné avec la sortie d'évacuation d'un appareil à gaz à évacuation avec sortie horizontale au mur. Le texte suivant doit être imprimé sur la plaque, en caractères d'au moins un demi (1/2) pouce de hauteur, "GAS VENT DIRECTLY BELOW. KEEP CLEAR OF ALL OBSTRUCTIONS".

4. INSPECTION. L'installation d'un appareil à gaz à sortie d'évacuation horizontale au mur ne peut être approuvée par l'État ou l'inspecteur de gaz local à moins que l'inpecteur, lors de l'inspection, constate l'installation de détecteurs de monoxyde de carbone et de l'affichage tels qu'exigés par le 248 CMR 5.08(2)(a)1 à 4.

(b) EXEMPTIONS : Les exigences du règlement 248 CMR 5.08(2)(a)1 à 4 ne s'appliquent pas aux appareils suivants :

1. Les appareils listés au chapitre 10 intitulé "Equipment Not Required To Be Vented" dans l'édition courante du NFPA 54 tel qu'adopté par le Conseil; et

2. Un appareil à gaz avec sortie horizontale au mur homologué *Product Approved* et installé dans une pièce ou structure separée d'une habitation, édifice ou structure, utilisés en tout ou en partie à des fins résidentielles.

(c) EXIGENCES POUR LE FABRICANT—FOURNISSANT LE SYSTÈME D'ÉVACUATION POUR APPAREILS À GAZ. Lorsque le fabricant d'un appareil à gaz avec sortie horizontale au mur homologué *Product Approved* fournit une configuration de système d'évacuation ou des accessoires d'évacuation avec l'appareil, les instructions fournies par le fabricant pour l'installation de l'appareil et du système d'évacuation doivent inclure :

1. Des instructions détaillées sur la configuration du système d'évacuation ou sur les accessoires d'évacuation; et

Commonwealth du Massachusetts

2. Un liste complète des pièces requises par la configuration du système d'évacuation ou par le système d'évacuation.

(d) EXIGENCES POUR LE FABRICANT—NE FOURNISSANT PAS LA CONFIGURATION OU LE SYSTÈME D'ÉVACUATION. Lorsque le fabricant d'un appareil à gaz avec sortie horizontale au mur homologué *Product Approved* ne fournit pas les pièces pour l'évacuation des gaz de combustion mais identifie un "système d'évacuation spécial", les exigences suivantes doivent être remplies par le fabricant :

1. Les instructions relatives au "système d'évacuation spécial" doivent être incluses avec les instructions d'installation de l'appareil; et

2. Le "système d'évacuation spécial" doit être homologué *Product Approved* par le Conseil et les instructions du système doivent inclure une liste de pièces et des instructions d'installation détaillées.

(e) Une copie des instructions d'installation de l'appareil à gaz avec sortie horizontale au mur homologué *Product Approved*, des instructions pour le système d'évacuation, des listes de pièces pour les instructions d'évacuation et/ou des instructions de la configuration du système d'évacuation doivent être conservées avec l'appareil lorsque l'installation est complétée.

[Traduction]

Appendice A—Consignes d'allumage

POUR VOTRE SÉCURITÉ, LIRE AVANT D'ALLUMER

AVERTISSEMENT : Quiconque ne respecte pas à la lettre les instructions dans la présente notice risque de déclencher un incendie ou une explosion entraînant des dommages, des blessures ou la mort.

A. Cet appareil possède une veilleuse qui doit être allumée par télécommande ou à la main. Suivez ces instructions à la lettre. Pour économiser l'énergie, éteignez la veilleuse lorsque vous n'utilisez pas l'appareil pendant un certain temps.

B. AVANT DE FAIRE FONCTIONNER, reniflez tout autour de l'appareil pour déceler une odeur de gaz. Reniflez près du plancher, car certains gaz sont plus lourds que l'air et peuvent s'accumuler au niveau du sol.
QUE FAIRE SI VOUS SENTEZ UNE ODEUR DE GAZ

- Ne pas tenter d'allumer l'appareil.
- Ne touchez à aucun interrupteur; ne pas vous servir des téléphones se trouvant dans le bâtiment.
- Appelez immédiatement votre fournisseur de gaz depuis un voisin. Suivez les instructions du fournisseur.
- Si vous ne pouvez rejoindre le fournisseur, appelez le service des incendies.

C. N'utilisez pas cet appareil s'il a été plongé dans l'eau, même partiellement. Faites inspecter l'appareil par un technicien qualifié et remplacez toute partie du système de contrôle et toute commande qui ont été plongées dans l'eau.

D. Ne poussez ou tournez le bouton d'admission du gaz qu'à la main. Ne jamais employer d'outil à cette fin. Si le bouton reste coincé, ne tentez pas de le réparer; appelez un technicien qualifié. Quiconque tente de forcer le bouton ou de le réparer peut provoquer une explosion ou un incendie.

INSTRUCTIONS DE MISE EN MARCHE

1. ARRÊTEZ! Lisez les instructions de sécurité ci-dessus.
2. Cet appareil est équipé d'une veilleuse sur demande qui s'éteint après 7 heures en l'absence d'activité.
3. POUR COUPER L'ALIMENTATION DE GAZ, éteignez la soupape en appuyant momentanément sur le bouton OFF (ARRÊT) (●) (1a) ou le bouton ⏻ (1b) selon la manette de télécommande.

- Attendez cinq (5) minutes pour laisser échapper tout le gaz. Vérifiez autour de l'appareil et près du plancher s'il y a une odeur de gaz. Si c'est le cas, ARRÊTEZ! Passez à l'étape B des mesures de sécurité ci-dessus. S'il n'y a pas d'odeur de gaz, passez à l'étape suivante.

4. ALLUMAGE AUTOMATIQUE. Mettez le bouton MAN en position ON (Fig. 2,A). (Assurez-vous que le bouton d'admission du gaz soit à OFF (ARRÊT) (antihoraire jusqu'au bout ↻). Repérez la veilleuse dans la boîte de foyer (Fig. 4).

- Sur la télécommande, appuyez en même temps et tenez les boutons 'OFF' ● et 🔥 (grande flamme) (1a), OU appuyez et tenez le bouton ⏻ (1b); un court signal sonore indique que l'allumage commence. D'autres signaux sonores indiquent que l'allumage est en cours.
- Quand la veilleuse est allumée, le bouton d'admission du gaz (Fig. 2, B) tournera automatiquement au réglage le plus haut. Appuyez sur 🔥 (petite flamme)(1a) ou ▼ (1b) sur la télécommande réduire la hauteur des flammes.

5. ALLUMAGE MANUEL : Bouton MAN en position MAN (Fig. 3, A).
Avec la fenêtre enlevée, repérez la veilleuse dans la boîte de foyer (Fig. 4).• ;

- Réglez le bouton d'admission du gaz en position OFF (antihoraire jusqu'au bout ↻) (Fig. 3, B);
- Avec un outil pointu comme un petit tournevis, pressez et tenez le piston manuel de veilleuse pour établir l'apport de gaz à la veilleuse (Fig. 3, C);
- Sans le relâcher, allumez la veilleuse avec une allumette (Fig. 4, 5).
- Continuez de presser le piston manuel de veilleuse pour environ 10 secondes (Fig. 3,C); relâchez et la veilleuse devrait rester allumée.
- Si la veilleuse ne reste pas allumée après plusieurs essais, tournez le bouton du gaz à "OFF" (sens antihoraire jusqu'au bout ↻) et appelez votre agent de service ou votre fournisseur de gaz.
- Une fois la veilleuse allumée, replacez la fenêtre et mettez le bouton MAN à ON (1/4 de tour antihoraire ↺); tournez le bouton du gaz vers le haut (↺) ou le bas (↻) manuellement (Fig. 2, B) ou utilisez les boutons de flammes (🔥) (🔥) (1a) ou les flèches (▼) (▲) (1b) sur la télécommande pour les régler.

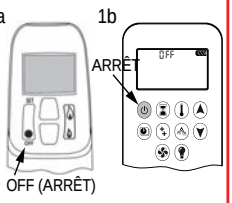

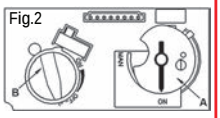

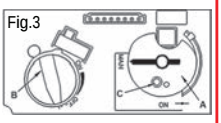

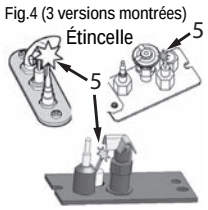

COMMENT COUPER L'ADMISSION DE GAZ À L'APPAREIL

ARRÊT AUTOMATIQUE (avec la télécommande) :

Appuyez et tenez le bouton petite flamme 🔥 (1a) ou flèche descendante ▼ (1b) pour couper l'admission de gaz au brûleur. Appuyez momentanément sur les boutons "OFF" ● (1a) ou ⏻ (1b) sur la manette pour éteindre l'appareil, incluant la flamme de la veilleuse.

NE PAS RETIRER DU FOYER 4009565-01

Appendice B—Guide de télécommande

Synchronisation initiale

Avant d'opérer la télécommande, sa manette et son récepteur doivent être jumelés—voir *Jumelage de la télécommande* page 57

Écran d'affichage et Manette de télécommande

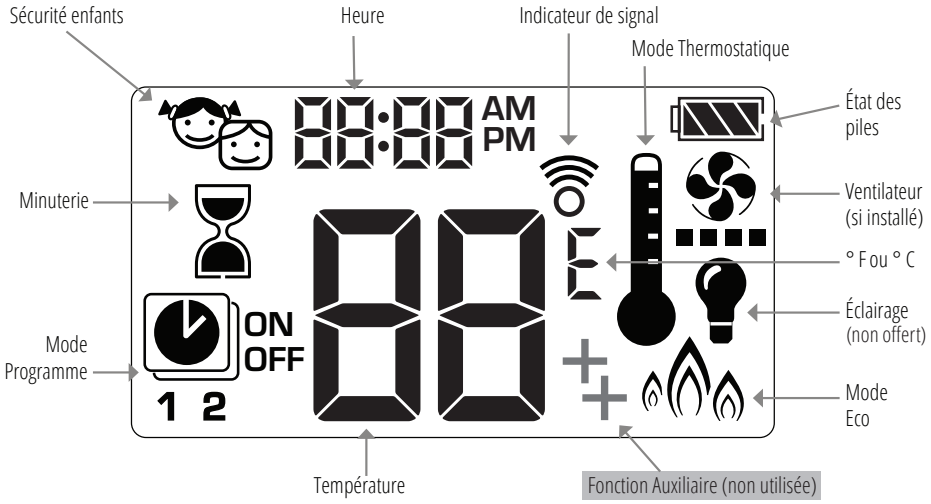

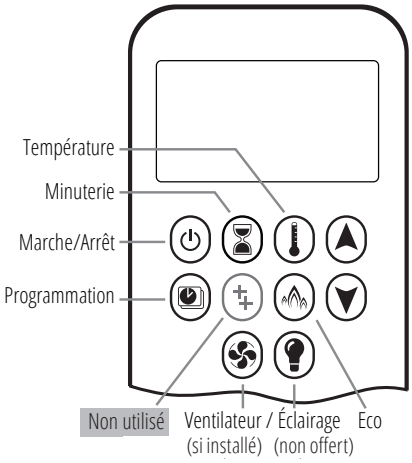

Allumer le foyer

NOTE : Le moteur se met automatiquement à la hauteur de flamme maximum lorsque la veilleuse s'allume.

Allumage à 1 bouton (défaut) : ⏻
Allumage à 2 boutons : ⏻ + ▲ simultanément
Pressez et tenez pendant 4 secondes jusqu'à ce que 8 courts bips se fassent entendre et qu'une série de lignes clignotantes confirment le démarrage; relâcher le(s) bouton(s).

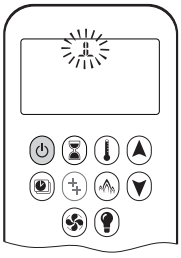

Le gaz circule une fois la veilleuse allumée.

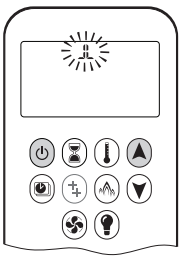

Télécommande passe en Mode Manuel une fois le brûleur allumé.

Pour régler l'allumage à 1 ou 2 boutons, voir la page suivante.

Mode veille (veilleuse seulement)

Pressez et tenez ▼ pour mettre le foyer en mode de veille.

MISE EN GARDE : Si la veilleuse ne reste pas allumée après plusieurs essais appelez votre technicien ou le fournisseur de gaz.

Eteindre le foyer

Pressez ⏻ pour éteindre.

Note : Le foyer peut être rallumé lorsque OFF cessera de clignoter sur la télécommande.

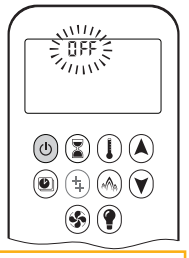

MISE EN GARDE : Vérifiez toujours la veilleuse pour vous assurer qu'elle est bien éteinte.

Régler les flammes

Pressez et tenez ▲ pour augmenter la hauteur.

Pressez et tenez ▼ pour diminuer la hauteur ou aller en mode de veille.

Appendice B—Guide de télécommande

Réglage Express

Double-cliquez ▼ pour aller au feu le plus bas. “LO” est affiché.

Note : Les flammes vont à la hauteur maximale avant de s’ajuster au niveau le plus bas.

Double-cliquez ▲ pour aller au feu le plus haut. “HI” est affiché.

Choisir l’allumage à 1 ou 2 boutons

Sur cette manette de télécommande, vous pouvez choisir l’allumage à 1 ou à 2 boutons. Par défaut, la manette est réglée à l’allumage à 1 bouton.

Vous pouvez également activer ou désactiver certaines fonctions.

Pour changer l’allumage de 1 bouton à 2 boutons, enlevez les piles de la manette, attendez 10 secondes, réinsérez les piles et immédiatement pendant que l’écran clignote, pressez et tenez ⏻ pour 10 secondes. **ON** est affiché et **1** clignote. Lorsque le changement est complété, **1** change pour **2**.

Pour changer l’allumage de 2 boutons à 1 bouton, procédez tel qu’indiqué ci-dessus. **ON** est affiché et **2** clignote. Lorsque le changement est complété, **2** change pour **1**.

Déactiver ou Activer certaines fonctions

Certaines fonctions sont actives par défaut et elles peuvent être déactivées :

- Sécurité enfant
- Mode Programme
- Mode Thermostatique
- Mode Eco
- Ventilateur de circulation
- Minuterie

> **NOTE :** La fonction Auxiliaire ✚ n’est pas utilisée.

Désactiver une fonction

1. Installez les piles dans la manette. Toutes les icônes sont affichées et clignotent.
2. Pendant qu’elles clignotent, pressez et tenez pendant 10 secondes le bouton de la fonction à désactiver.

L’icône clignotera jusqu’à ce que la désactivation soit complète. Elle le sera lorsque l’icône de fonction et 2 barres horizontales ▬ ▬ seront affichés.

Note : Si le bouton de la fonction désactivée est pressé, il n’y a aucune fonction et ▬ ▬ est affiché.

Activer une fonction

Suivez les mêmes étapes que la désactivation.

L’icône continuera de clignoter jusqu’à ce que l’activation soit complète. L’icône cessera de clignoter et sera affichée.

Régler les degrés

Pour changer entre °C et °F, pressez et tenez ⏻ + ⌛ simultanément.

Note : °C = horloge 24 heures
°F = horloge 12 heures

Régler l’heure

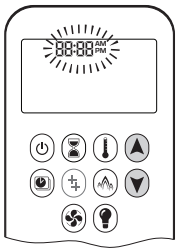

1. Pressez ▲ + ▼ simultanément. Un chiffre entre 1 et 7 clignote. Il indique le jour de la semaine.
2. Pressez ▲ ou ▼ pour sélectionner le jour de la semaine.
   - 1 = lundi
   - 2 = mardi
   - 3 = mercredi
   - 4 = jeudi
   - 5 = vendredi
   - 6 = samedi
   - 7 = dimanche
3. Pressez ▲ + ▼ simultanément. **Heure** clignote.
4. Pressez ▲ ou ▼ pour régler l’heure.
5. Pressez ▲ + ▼ simultanément. **Minutes** clignotent.
6. Pressez ▲ ou ▼ pour régler les minutes.
7. Pressez ▲ + ▼ simultanément ou attendez pour confirmer le réglage.

Appendice B—Guide de télécommande

Sécurité enfants

Votre manette peut être verrouillée et ne pourra pas être utilisée sauf pour éteindre le foyer.

Marche

1. Pressez et tenez ⏻ + ▼ simultanément.
2. est affiché. Sécurité enfants est en fonction.

Arrêt

1. Pressez et tenez ⏻ + ▼ simultanément.
2. disparaît. Sécurité enfants est arrêté et la manette fonctionne normalement.

Minuterie

Vous pouvez activer la minuterie pour que votre foyer s'éteigne après un certain temps.

Marche/Réglage

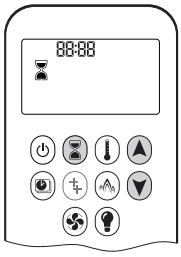

1. Pressez et tenez ⌛ jusqu'à ce que ⌛ soit affiché. **Heure** clignote.
2. Pressez ▲ ou ▼ pour régler l'heure.
3. Pressez ⌛ pour confirmer. **Minutes** clignotent.
4. Pressez ▲ ou ▼ pour régler les minutes.
5. Pressez ⌛ ou attendez pour confirmer.

Arrêt

Pressez ⌛, et ⌛ disparaît.

Note : Le feu s'éteint une fois le décompte de la minuterie terminé. La minuterie ne fonctionne qu'en Modes Manuel, Thermostatique et Eco. La minuterie a une durée maximale de 9 heures et 50 minutes.

Éclairage/Variateur (non offert)

Ventilateur de circulation (si installé)

Marche/Réglage

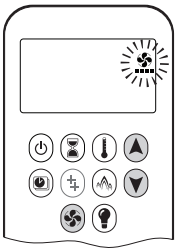

1. Pressez et tenez ✣ jusqu'à ce que ✣ clignote.
2. Pressez ▲ pour augmenter la vitesse du ventilateur et ▼ pour la diminuer.
3. Pressez ✣ ou attendez pour confirmer. ✣ est affiché.

Arrêt

Pressez ▼ jusqu'à ce que les 4 barres indiquant la vitesse disparaissent.

Note : Si le ventilateur n'a pas été arrêté après la dernière utilisation, il démarre automatiquement 4 minutes après l'allumage à la vitesse maximale puis se met au dernier niveau utilisé après 10 secondes.

Le ventilateur s'arrête 10 minutes après que le gaz soit coupé et la soupape à OFF ou en veilleuse.

Appendice B—Guide de télécommande

Modes d'opération

Mode Thermostatique

La température de la pièce est mesurée et comparée à la température réglée. La flamme s'ajuste automatiquement pour atteindre la température réglée.

Mode Programme

La température est contrôlée par les Programme 1 et 2, chacun étant programmé pour allumer et éteindre le foyer à une heure et température données.

Mode Eco

Les flammes sont modulées entre haut et bas. Si la température de la pièce est moindre que la température réglée, les flammes restent hautes plus longtemps. Si la température de la pièce est plus haute que la température réglée, les flammes restent basses plus longtemps. Un cycle dure approximativement 20 minutes.

Si un des modes décrit ci-dessus (Thermostatique, Programme ou Eco) est en fonction et commandé par l'application MyFire via WiFi, l'écran de la manette affichera **APP**.

Mode Manuel

L'allumage et l'arrêt du foyer, de même que la hauteur des flammes sont contrôlés manuellement par l'usager.

Mode Thermostatique

Marche

Pressez . s'affiche. La température préréglée est affichée brièvement suivie de la température de la pièce.

Réglage

1. Pressez et tenez jusqu'à ce que soit affiché et que la température préréglée clignote.
2. Pressez ou pour ajuster la température.
3. Pressez ou attendez pour confirmer.

Arrêt

1. Pressez .
2. Pressez ou pour aller en Mode Manuel
3. Pressez pour aller en Mode Programme.
4. Pressez pour aller en Mode Eco.

Mode Programme

Marche

Pressez .

, **1** ou **2**, **ON** ou **OFF** sont affichés.

Arrêt

1. Pressez , , ou pour aller en Mode manuel.
2. Pressez pour aller en Mode Thermostatique.
3. Pressez pour aller en Mode Eco.

Note: La température réglée pour le Mode Thermostatique est la température utilisée par le Mode Programme Marche. Si vous changez la température du Mode Thermostatique, la température Marche du Mode Programme changera aussi.

Réglage par défaut

- HEURE DE MARCHE TEMPÉRATURE (Thermostatique) : 70 °F / 21 °C
- TEMPÉRATURE HEURE D'ARRÊT : "– –" (flamme veilleuse seulement)

Appendice B—Guide de télécommande

Réglage de la température

1. Pressez et tenez jusqu'à ce que clignote. **ON** et température préréglée (en Mode Thermostatique) sont affichés.
2. Pressez ou attendez. , **OFF** affichés, température clignote.
3. Pressez ou pour sélectionner la température en arrêt.
4. Pressez pour confirmer.

Note: Les températures préréglées Marche (Mode Thermostatique) et Arrêt seront les mêmes pour chaque jour.

Réglage Jour

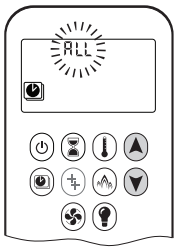

1. **ALL** clignote. Pressez ou pour choisir entre :
   - **ALL** = mêmes réglages marche-arrêt tous les jours
   - **SA:SU** = mêmes réglages marche-arrêt samedi et dimanche
   - **1, 2, 3, 4, 5, 6, 7** = minuterie quotidienne—réglages marche-arrêt uniques pour un seul jour de la semaine, plusieurs jours de la semaine ou tous les jours de la semaine.
2. Pressez pour confirmer.

Choix ALL (mêmes réglages, tous les jours)

Réglage heure MARCHE (PROGRAMME 1)

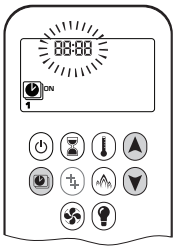

1. , **1, ON** affichés. **ALL** affiché brièvement. **Heure** clignote.
2. Pressez ou pour régler l'heure.
3. Pressez pour confirmer. , **1, ON** affichés. **ALL** affiché brièvement. **Minutes** clignote.
4. Pressez ou pour régler les minutes.
5. Pressez pour confirmer.

Réglage heure ARRÊT (PROGRAMME 1)

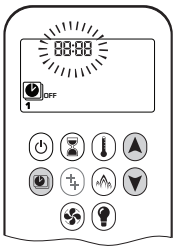

1. , **1, OFF** affichés. **ALL** affiché brièvement. **Heure** clignote.
2. Pressez ou pour régler l'heure.
3. Pressez pour confirmer. , **1, OFF** affichés. **ALL** affiché brièvement. **Minutes** clignote.
4. Pressez ou pour régler les minutes.
5. Pressez pour confirmer.

Note : Passez au PROGRAMME 2 et réglez les heures de marche et d'arrêt ou interrompre la programmation à ce stade. PROGRAMME 2 demeure alors désactivé.

Note : PROGRAMME 1 et 2 utilisent les mêmes températures de MARCHE (Thermostatique) et d'ARRÊT. Une nouvelle température de MARCHE (Thermostatique) et/ou d'ARRÊT réglée devient aussitôt le nouveau réglage par défaut.

Note : Les heures de MARCHE et d'ARRÊT programmées en PROGRAMME 1 et PROGRAMME 2 deviennent les nouvelles heures par défaut.

Les piles doivent être enlevées pour supprimer les heures de MARCHE et d'ARRÊT et les températures du PROGRAMME 1 et du PROGRAMME 2.

Choix SA:SU (mêmes réglages samedi et dimanche) ou choix 1, 2, 3, 4, 5, 6, 7 (réglages différents à chaque jour)

- Réglez l'heure de MARCHE et d'ARRÊT en procédant de la même manière que "**Choix ALL**" ci-dessus.
- Attendre avant de terminer les réglages.

Eco Mode

Marche

Pressez pour aller en Mode Eco. affiché.

La hauteur des flammes module entre forte et faible intensité pendant 20 minutes.

Arrêt

Pressez . disparaît.

Appendice B—Guide de télécommande

Indicateur de piles faibles

⚠ **MISE EN GARDE :** N'utilisez pas de tournevis ou autre objet métallique pour enlever les piles du porte-piles ou de la manette de télécommande. Cela pourrait causer un court-circuit du système de télécommande.

Manette

L'icône de piles faibles apparaîtra lorsque les piles de la manette doivent être remplacées. Remplacez avec 2 piles **alcallines** AAA 1.5 V.

Porte-piles

Une série de bips fréquents pendant 3 secondes quand le moteur de la soupape tourne indiquent que les piles ont besoin d'être remplacées dans le porte-piles. Remplacez les piles par 4 piles **alcalines** AA 1.5 V.

Arrêt automatique

Minuterie

Le feu s'éteint une fois le décompte de la minuterie terminé. La minuterie fonctionne uniquement en Modes Manuel, Thermostatique et Eco. La minuterie a une durée maximale de 9 heureset 50 minutes.

Piles faibles au récepteur

Quand les piles du porte-piles sont faibles, le foyer s'éteint complètement. (Ceci ne se produit pas si le courant électrique est interrompu.)

Arrêt 7 jours

Quand le système n'a pas fonctionné pendant 7 jours, le système éteint automatiquement le foyer incluant la veilleuse.

Mise en veilleuse automatique

3 heures sans communication

La soupape passe en flamme de veilleuse si aucun changement de la hauteur des flammes n'intervient pendant une période de 3 heures. Le feu continuera à fonctionner normalement lorsque la communication est rétablie.

Appendice B—Guide de télécommande

Codes d'erreur

Dans le cas ou il y aurait une erreur dans la fonction de la télécommande la manette affichera un code d'erreur.

Code d'erreur	Message sur la manette	Durée de l'affichage	Symptôme	Cause possible
F04	F04	4 sec	• Pas de veilleuse en 30 sec • Note : après 3 séquences d'allumage manquées, message F06 affiché	• Pas d'alimentation de gaz • Air dans la conduite de gaz à la veilleuse • Pas d'étincelle • Polarité inversée dans le fil du thermocouple
F07	Symbole piles faibles	Permanent	• Icône de pile clignote sur l'écran de la manette	• Piles faibles dans la manette
F06	F06	4 sec	• 3 séquences d'allumage manquées en 5 minutes • Feu ne réagit pas, pas de flamme de veilleuse	• Pas d'alimentation de gaz • Air dans la conduite de gaz à la veilleuse • Pas d'étincelle • Polarité inversée dans le fil du thermocouple • Orifice de veilleuse incorrecte si la soupape a été convertie de LPG à NG ou vice versa
F09	F09	4 sec	• Feu ne réagit pas • Aucun contrôle électronique du feu	• Bouton ▼ n'a pas été pressé durant la synchronisation • Récepteur et manette pas synchronisés
F46	F46	4 sec	• Feu ne réagit pas • Réponse intermittente • Aucun contrôle électronique du feu	• Aucune ou mauvaise connexion entre le récepteur et la manette • Pas de puissance au récepteur (piles faibles) • Faible portée de communication (adaptateur électrique défecteux, manette ne communique pas avec récepteur)

Appendice C—Système HeatShift®

Système HeatShift™

Planification et Installation : P2 avec HeatShift®

Pour usage avec les foyers Valor P2 200 SEULEMENT

Application

Le système HeatShift® redistribue l'air chaud émanant du foyer à l'endroit désiré en utilisant la convection naturelle, sans nécessiter de ventilateur.

Avec le plénum LDK12, l'air chaud est redistribué plus haut dans la pièce ou même dans une pièce adjacente.

Cette installation réduit les températures du mur au-dessus de l'ouverture du foyer permettant d'y placer une télévision, oeuvre d'art, et ainsi de suite.

Il est déconseillé d'installer le Ventilateur de circulation d'air 255CFK avec le système HeatShift.

Ces instructions doivent être utilisées conjointement avec les instructions d'installation fournies avec l'appareil.

Certifications

Les produits HeatShift LDK12 et LDK13 sont certifiés par la CSA our usage exclusivement avec les foyers VAlor des Séries indiquées ci-dessus—NE PAS les utiliser avec d'autres modèles.

Le système HeatShift peut aussi être utilisé sur les installations extérieures de l'appareil.

Les conduits de 4 pouces (102 mm) de diamètre utilisés avec le plénum HeatShift doivent être fabriqués de métal et répondre aux normes UL-181 Class 1 Air Duct. Les conduits flex d'aluminium sont acceptables s'ils répondent aux normes UL-181 Class 1.

⚠ AVERTISSEMENT

NE PAS COUVRIR ou placer d'objets devant ou par-dessus une sortie d'air. ÉVITEZ de placer la sortie d'air à moins de 7 pieds (2,13 m) au-dessus du plancher car les températures de l'air à la sortie sont chaudes.

⚠ AVERTISSEMENT

Lorsque la sortie d'air est près d'un plafond de couleur pâle, le plafond peut se tacher par la poussière qui se trouverait dans le courant d'air chaud; le/s plénum/s placé/s plus bas sur le mur aideront à diminuer la possibilité de taches.

NOTE

L'usage du HeatShift permet d'utiliser des dégagements aux combustibles plus bas—voir "*Dégagements aux combustibles*" dans le guide d'installation du P2.

Ces dégagements plus bas doivent SEULEMENT être utilisés lorsque le système HeatShift est installé.

Appendice C—Système HeatShift®

Produits HeatShift

Le Plénum HeatShift LDK12 est exigé pour le foyer P2 lorsque le système HeatShift doit être installé.

Les Conduits flex LDK11 et le Cadre de finition LDK13 sont des accessoires optionnels, cependant, des conduits et colliers de serrage certifiés sont exigés. Voir “Certifications” à la page précédente pour les dimensions et détails de certification.

- LDK12 - Plénum de 18” [457 mm] avec plaque à deux buses (buses de 4” [102 mm] de diamètre)
- LDK13 - Cadre de finition, 18” [457 mm] pour usage avec le Plénum LDK12
- LDK11 - Conduits flex (2), 10’ [3 m] de long, 4” [102 mm] de diamètre et colliers de serrage (8)

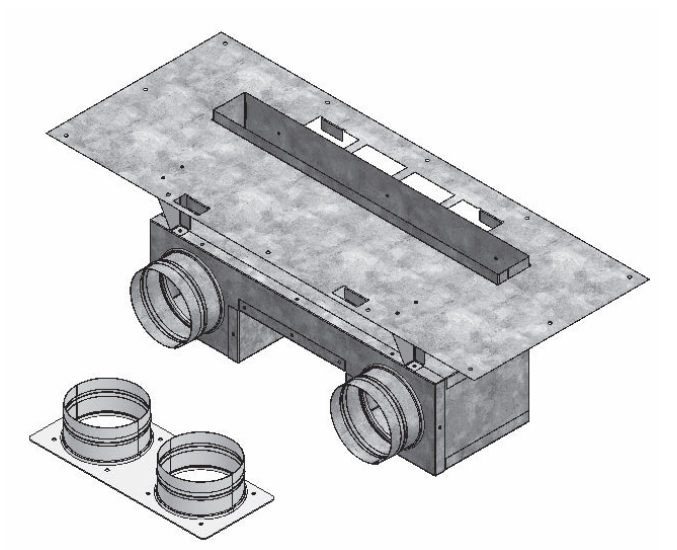

LDK12
Plénum 18” [457 mm]
Plaque à 2 buses de 4” [102 mm]

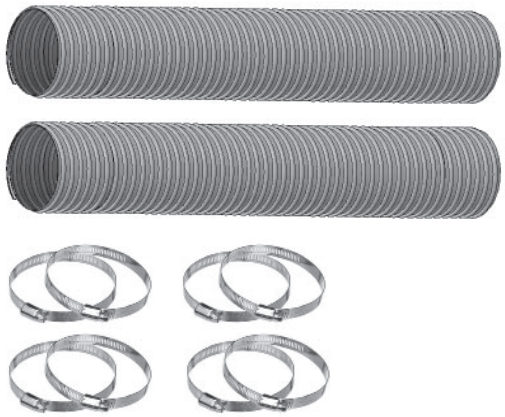

LDK11
2 - 10’ x 4” [3m x 102mm] conduits flex et colliers de serrage

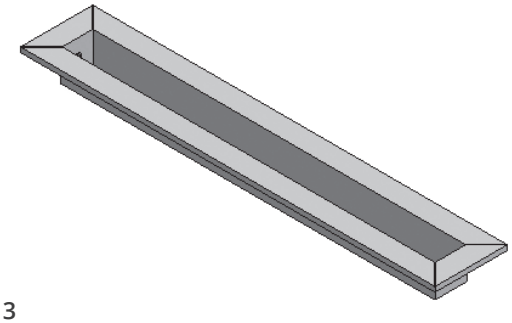

LDK13
Cadre de finition 18” [457 mm], blanc

Appendice C—Système HeatShift®

Configuration du P2 avec LDK12

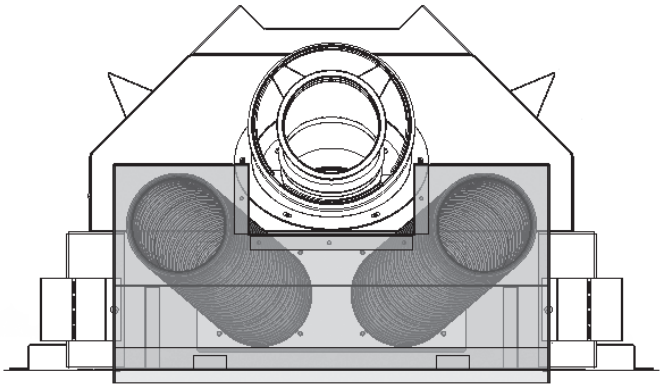

Le Plénum LDK12 est typiquement installé directement au-dessus du foyer P2 et raccordé aux Conduits LDK11 (ou conduits de 4" [102 mm] certifiés). Il peut être décalé du centre ou s'ouvrir à l'arrière dans une autre pièce selon le choix du consommateur.

⚠ AVERTISSEMENT

Le plénum est certifié pour décharge horizontale SEULEMENT. NE PAS installer le plénum sur le plancher ou au plafond. NE PAS COUVRIR OU PLACER d'objets devant ou par-dessus la sortie d'air. ÉVITEZ de placer la sortie d'air à moins de 7 pieds [2,13 m] au-dessus du plancher car les températures de l'air à la sortie sont chaudes!

NE PAS INSTALLER LA SORTIE À TRAVERS LES MURS EXTÉRIEURS!

NOTE

L'évent coaxial peut être dirigé verticalement à travers la découpe dans le plénum HeatShift. Si le plénum doit être décalé vers l'arrière, le conduit d'évacuation doit l'être en conséquences.

Dimensions

Devant

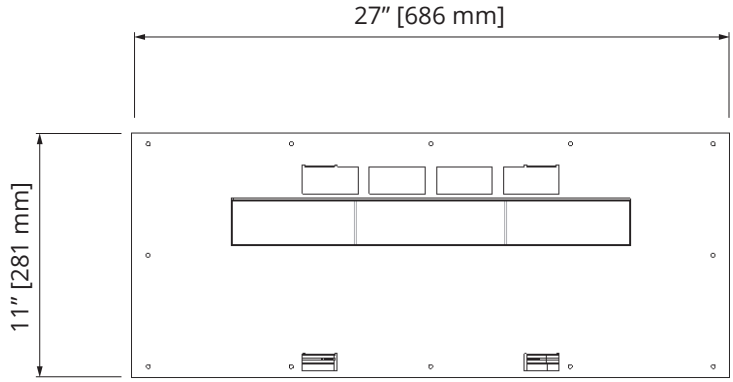

Côté droit

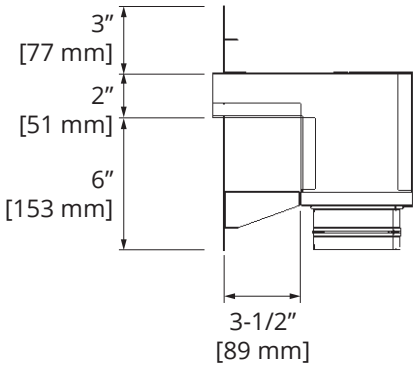

Dessous

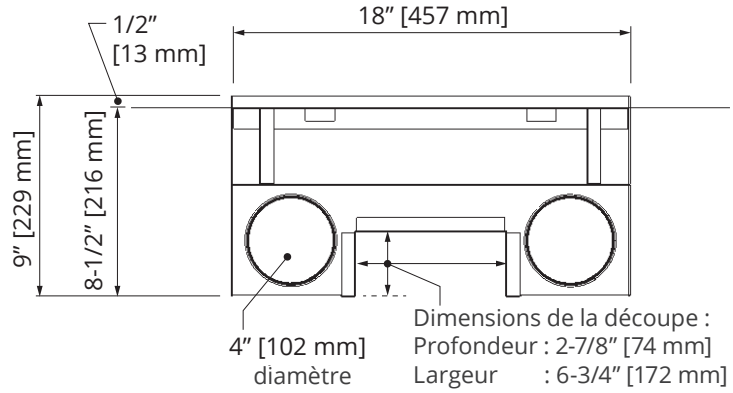

Appendice C—Système HeatShift®

Concept avec Plénum LDK12

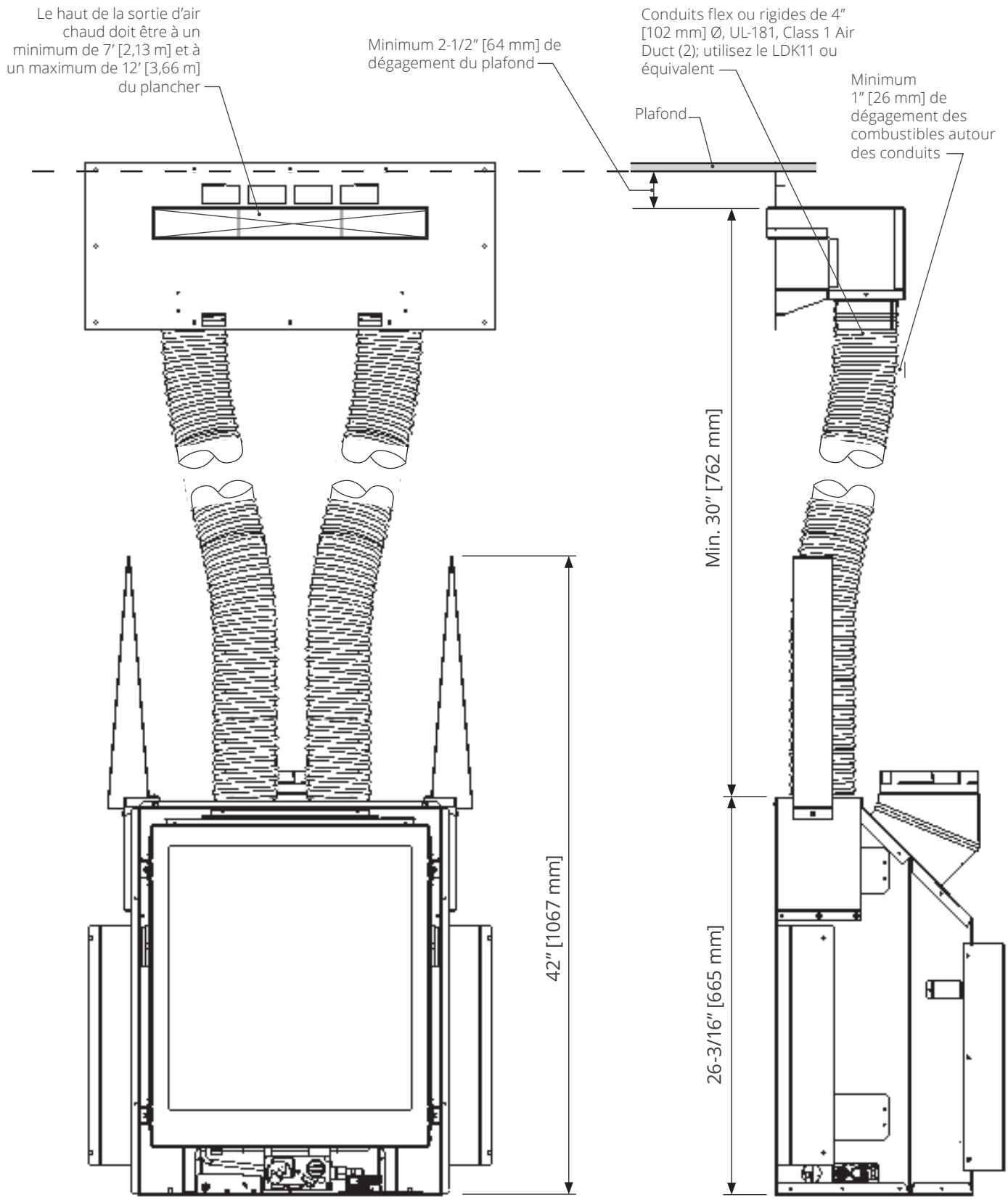

Appendice C—Système HeatShift®

Élévation verticale et décalage horizontal permis

Y Élévation verticale	X Max. décalage horizontal permis
42” [1067 mm]	48” [1220 mm]
48” [1220 mm]	60” [1524 mm]
54” [1372 mm]	72” [1829 mm]
60” [1524 mm]	84” [2134 mm]
66” [1677 mm]	96” [2439 mm]
12’-0” [3658 mm]	96” [2439 mm] Max.

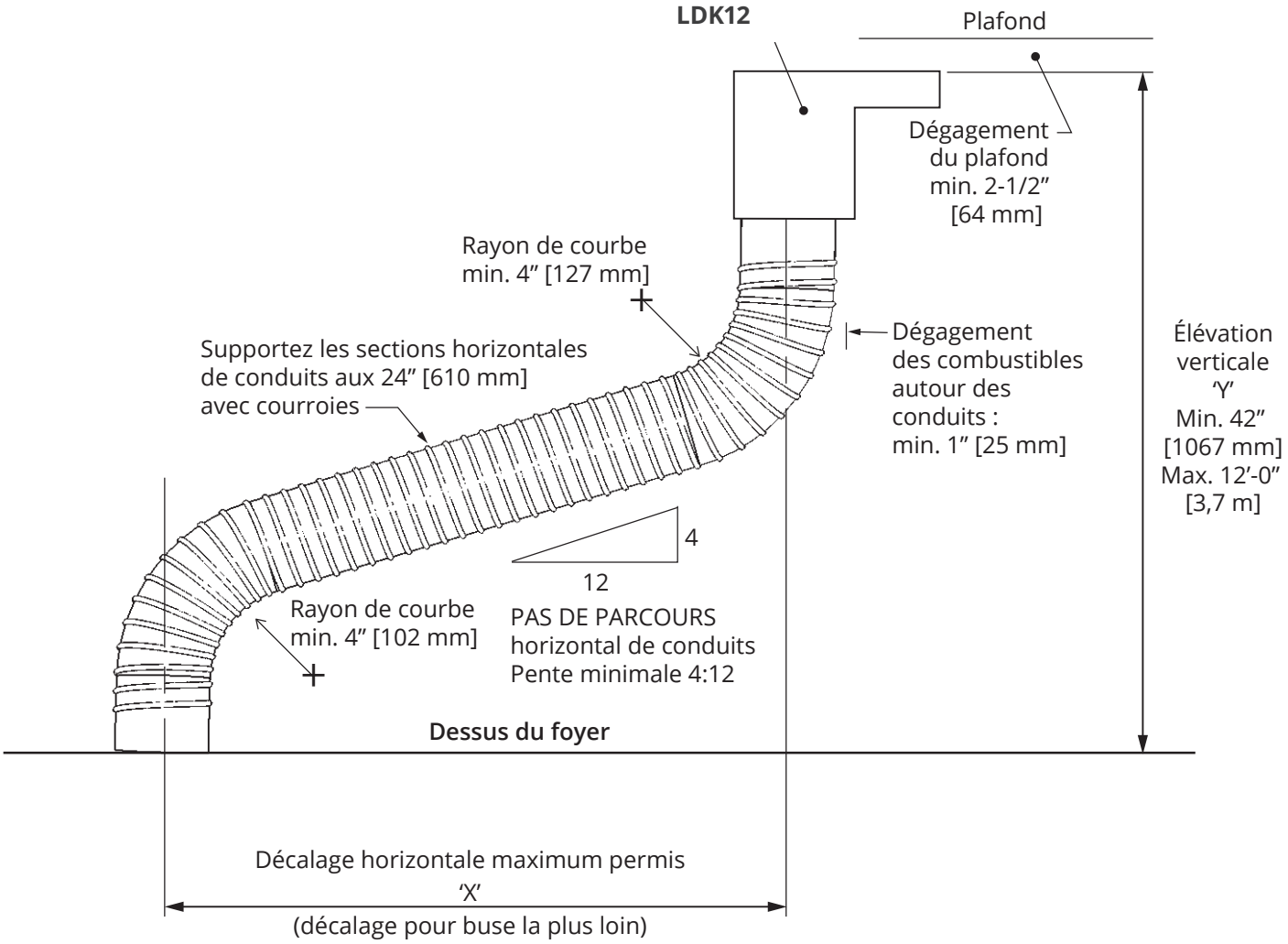

Appendice C—Système HeatShift®

Encastrement typique avec Plénum LDK12

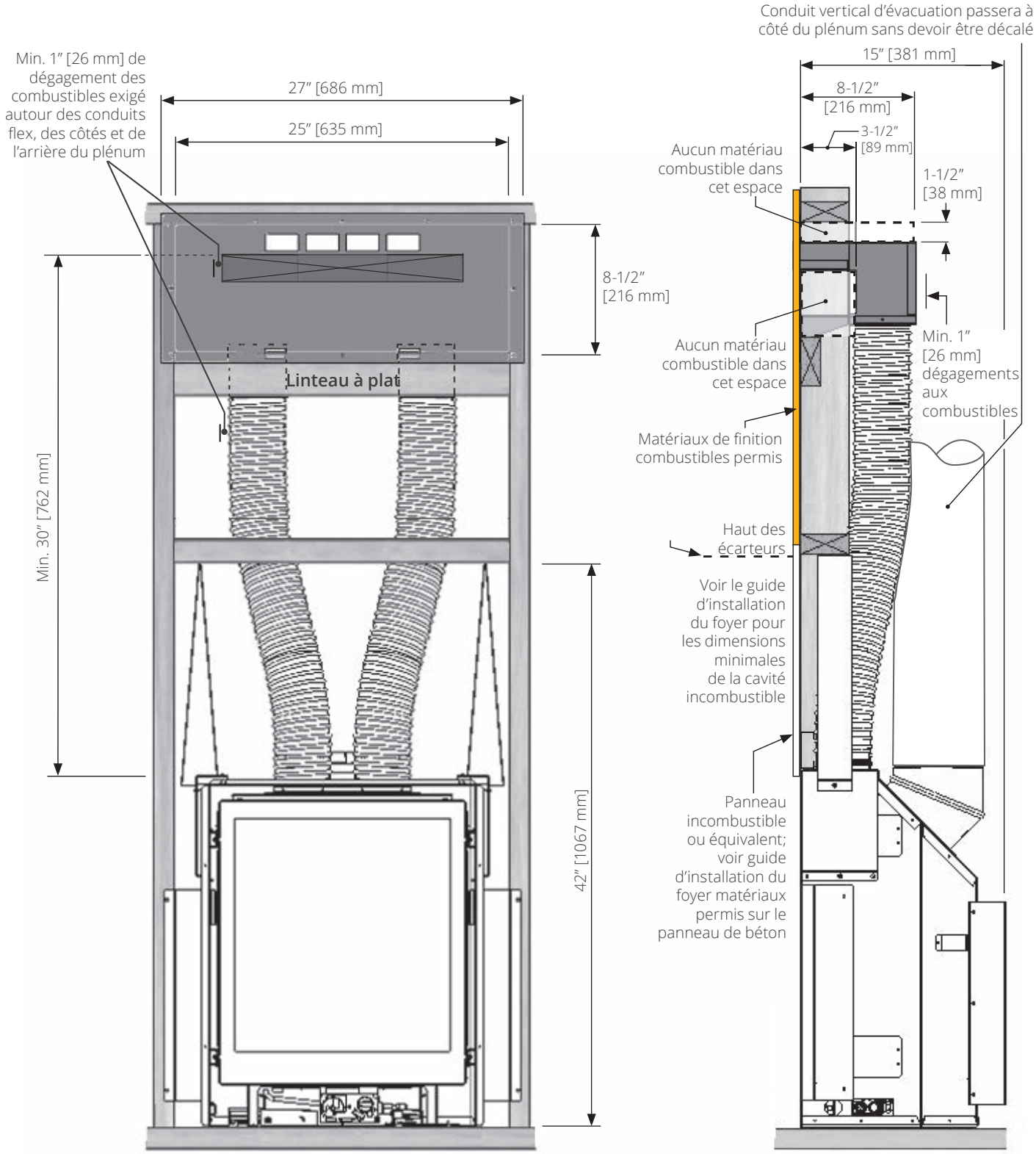

Appendice C—Système HeatShift®

Installez les buses HeatShift

1. Coupez le panneau *Micore* près des supports pare-chaleur pour accéder aux ouvertures HeatShift.
2. Enlevez le couvercle des ouvertures (8 vis).

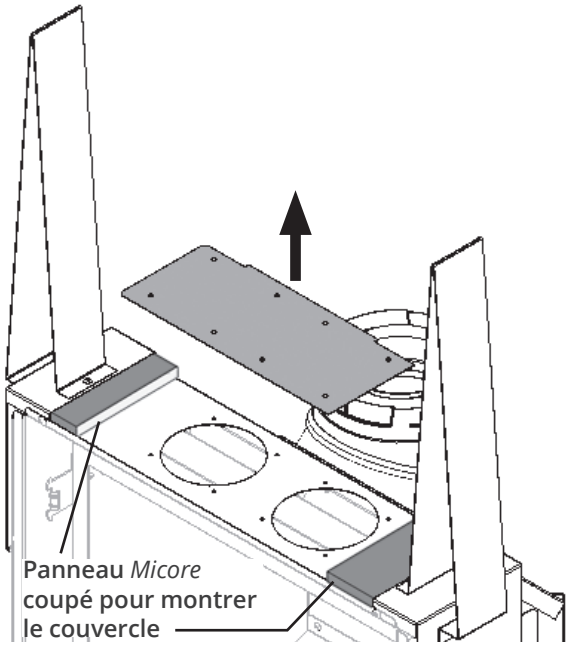

3. Installez les buses fournies avec le plénum du HeatShift sur la caisse du foyer (8 vis).

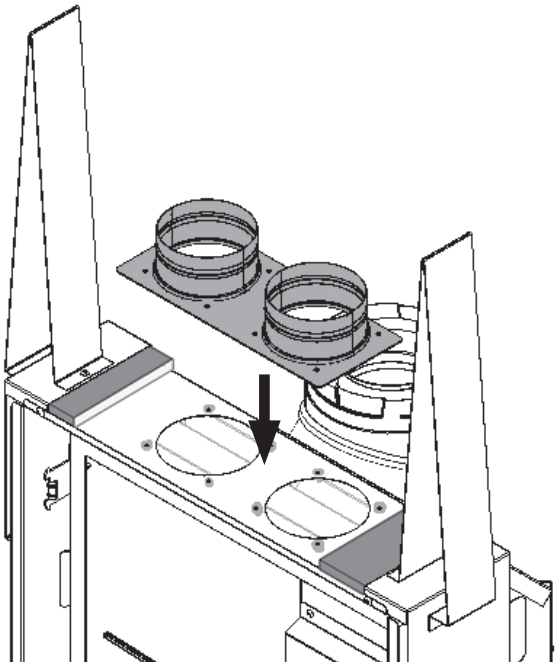

⚠ AVERTISSEMENT

Les DEUX (2) buses DOIVENT ÊTRE RACCORDÉES aux buses du plénum.

Appendice C—Système HeatShift®

Installation—Plénum LDK12

1. Montez un encastrement sommaire à l'endroit souhaité—consultez les sections précédentes de ce guide pour plus d'information.

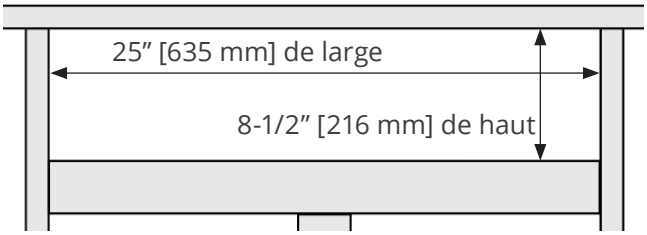

2. Installez le plénum dans l'encastrement en maintenant les dégagements aux combustibles minimaux tel qu'indiqué dans ce guide.

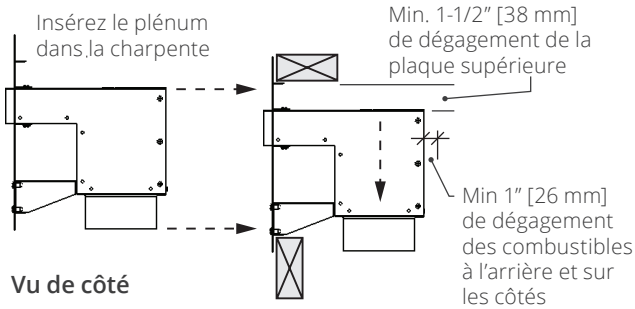

3. Fixez la façade du plénum à la charpente avec des vis tout autour (12 vis).

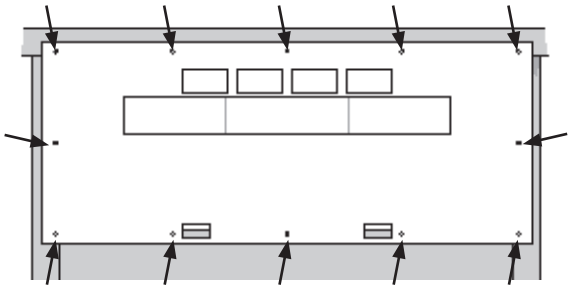

4. Raccordez une section de conduit répondant aux normes UL-181, Class 1 à chaque buse et fixez les sections avec des colliers de serrage fournis. **NE PAS RACCORDER UN CONDUIT À UN AUTRE!**
5. Raccordez l'autre bout des sections de conduits au plénum à l'aide de colliers de serrage fournis. Une pente vers le haut doit être maintenue s'il y a des sections horizontales afin de favoriser une bonne convection. Utilisez des courroies si nécessaire pour maintenir la position des conduits. Supportez les sections horizontales à chaque 24 pouces.
6. Vaporisez une peinture noire mate à haute température sur les surfaces intérieures des plénums là où elles peuvent être visibles.
   Note : Le rebord du cadre de finition blanc (lorsqu'utilisé) couvre approximativement 1-1/4" [32 mm] du métal à l'intérieur de l'ouverture du plénum.

Installez le cadre de finition LDK10 au plénum lorsque la finition du mur est complétée..

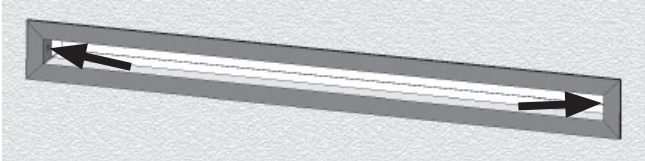

Note : Le cadre ou grilles sont blancs mais peuvent être peints d'une autre couleur si désiré; utilisez une peinture à haute température (250 °F/ 121 °C). Si on ne veut pas utiliser de cadre, la finition du mur peut être amenée jusqu'au périmètre de la sortie d'air du plénum avec le matériau choisi. Ne pas empiéter sur l'ouverture de la sortie du plénum.

8. Continuez l'installation du foyer.

Listes de pièces

	Description	Pièce nº
LDK12	Plénum double à air chaud 18" [762 mm]	
	Plénum double 18" x 2" [762 x 61 mm]	4010613
	Plaque à 2 buses de 4" [102 mm] de diamètre	4007864
LDK13	Cadre de finition 18" [762 mm] pour LDK12	
	Aux Frame-SPL 18" x 2" [762 x 61 mm] blanc	4009528
LDK11	Conduits d'aluminium de 4" [102 mm] de diamètre à 2 plis	
	Conduits flex d'aluminimum4" [102mm] dia., 10' [3 m] de long (étirés) (2)	4007953
	Colliers de serrage 2,5-4,5" [64-115 mm] (8)	4007955

Chaque article LDK est vendu séparément.

Appendice D—Pièce de remplacement

	Description	Part no.
1	Buse d'évent à rebords 45 degrés - courte	0945JM
2	Joint - buse d'évent	4002999
3	Écarteurs - dessus de caisse P2 (2)	4008556
4	Supports pare-chaleur (2)	4010732
5	Panneau *Micore* - dessus de caisse	4010731
6	Plaque de couverture - HeatShift	4007425
7	Écarteur - arrière	4010729
8	Écarteurs - côtés (2)	4002986
9	Supports de fixation (2)	4010739
10	Restricteur d'air	4010702
11	Supports d'ancrage des panneaux (2)	4011761
12	Leviers de fenêtre (4)	4009058
13	Poignée - leviers de fenêtre	4009219
14	Support de bûche	4009370
15	Couvercle de brûleur	4009366
16	Fenêtre complète	4008225
17	Plaquette vitre chaude	4003093
18	Module du brûleur—gaz naturel	4008528S
	Module du brûleur—gaz propane	4008529S
19	Injecteur coude 82-580—gaz naturel	720A580
	Injecteur coude DMS#54—gaz propane	4010774
20	Rondelle plate d'acier - 0,37 po	4007461
21	Rondelle à ressort - 10 mm	4007460
22	Obturateur d'air—gaz naturel	4007136
	Obturateur d'air—gaz propane	4010879
23	Écran de retour des flammes	4007629
24	Brûleur à deux orifices P2	4008519
25	Support de plateforme	4008527
26	Supports de brûleur 20 Ga (2)	4007140
27	Écran de veilleuse	4010812
28	Veilleuse PSE 36"—gaz naturel	4008484
	Veilleuse PSE 36"—gaz propane	4008485
29	Thermocouple	4008490
30	Injecteur de veilleuse PSE-730 —gaz naturel	4008493
	Injecteur de veilleuse PSE-727 —gaz propane	4008494
31	Tube de veilleuse	4008486
	Électrode : incl. avec nº 28 seulement	
	Fil d'allumage : incl. avec nº 28 seulement	
32	Joints de veilleuse (2)	4000715
33	Support de veilleuse	4006761
34	Plaque du module du brûleur	4008521
35	Joint arrière—module du brûleur	4008524
36	Joint droit—module du brûleur	4008525
37	Joint avant—module du brûleur	4008523
38	Joint gauche—module du brûleur	4008526
39	Support de liaison, aération	4007289
40	Joint, tuyau d'injecteur	4011394

	Description	Part no.
41	Levier d'aération P2	4011393
42	Rondelles #10 x 0.562 (2)	4006692
43	Rondelles à ressort 3/16 x 9/16 (2)	4006691
44	Écrous verrouilleurs d'acier #10-24 (2)	4007890
45	Support de soupape P2	4010546
46	Tuyau—soupape à l'injecteur	4008522
47	Soupape GV60—gaz naturel	4011221X
	Soupape GV60—gaz propane	4011680X
47a	Conduit flex d'acier	4000345
48	Interrupteur thermocourant	4001037
49	Récepteur bi-directionnel Symax	4005597
50	Harnais de connexion, soupape GV60	4001187
51	Fil d'interrupteur à borne jaune	4002096
52	Fil d'interrupteur à borne rouge	4001035
53	Fil 1500 mm, porte-piles	4006552
54	Porte-piles BH-343-eB6	4006553
55	Manette Valor 10, noire	4007548
56	Support mural de manette Valor 10	4004459
57	Panneaux intérieurs de céramique	
	Unis noirs	260PBL
	Briques grises	265CBL
58	Panneau du haut	
	Unis noirs	4010664
	Briques grises	4011066
59	Panneau côté droit	
	Unis noirs	4010661
	Briques grises	4011067
60	Panneau arrière	
	Unis noirs	4010663
	Briques grises	4011065
61	Panneau côté gauche	
	Unis noirs	4010662
	Briques grises	4011064
62	Panneaux de verre réfléchissants	270RGL
63	Panneau du haut, céramique	4010664
64	Panneaux de remplissage des côtés (2)	4011092
65	Panneau de verre gauche	4011089
66	Panneau de verre droit	4011088
67	Panneau de remplissage arrière	4011090
68	Panneau de verre arrière	4011087
69	Trousse de réparation GV60 (non incluse)	4004544
70	Ensemble Bois de grève	205DWK
	Bûche P13	4009468
	Bûche P14	4009469
	Bûche P15	4009470
	Bûche P16	4009471
	Bûche P17	4009472
	Bûche P18	4009473
	Bûche 45	4009406
	Sac de braises de céramique	4009407

Appendice D—Pièce de remplacement

	Description	Part no.
71	Ensemble Bûches de bouleau	205BLK
	Bûche P1	4009424
	Bûche P2	4009425
	Bûche P3	4009426
	Bûche P4	4009427
	Bûche P5	4009428
	Bûche P6	4009429
	Bûche 45	4009406
	Sac de braises de céramique	4009407
72	Ensemble Bûches traditionnelles	205LSK
	Bûche 39	4009399
	Bûche 40	4009400
	Bûche 41	4009401
	Bûche 42	4009402
	Bûche 43	4009403
	Bûche 44	4009405
	Bûche 45	4009406
	Sac de braises de céramique	4009407
73	Ensemble Charbons de céramique	205CSK
	Pièce du brûleur	4009430
	Plèce avant	4009431
	Pièce arrière	4009432

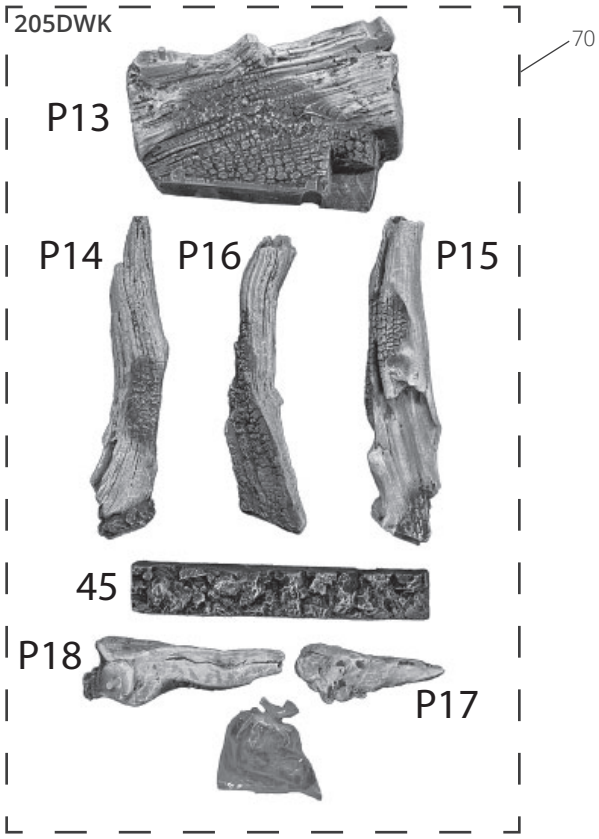

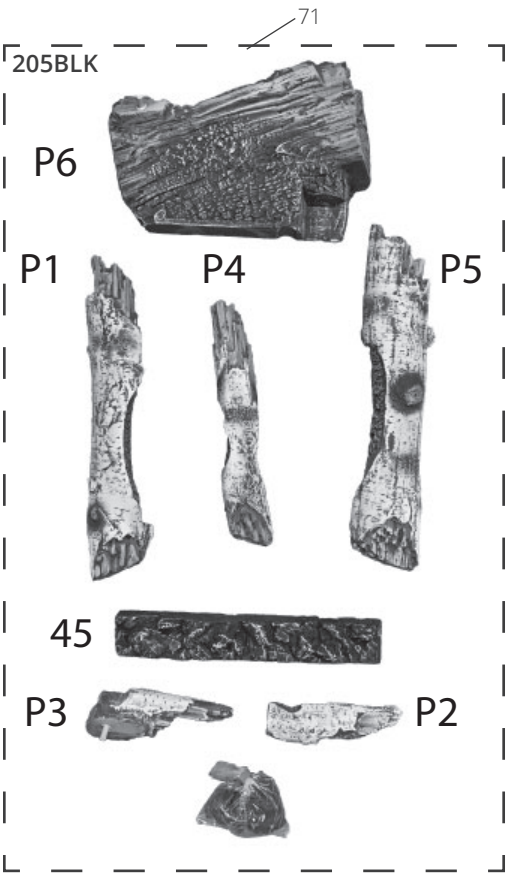

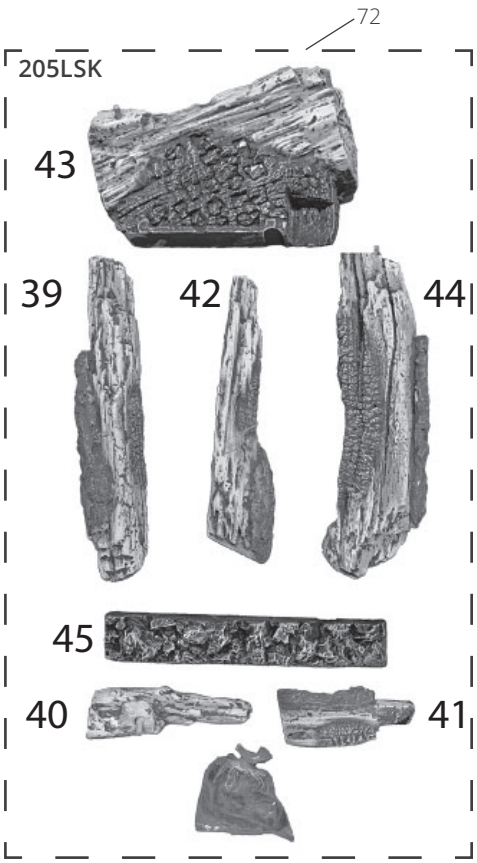

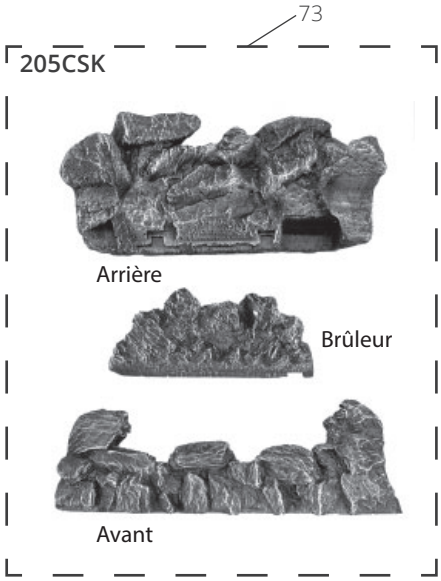
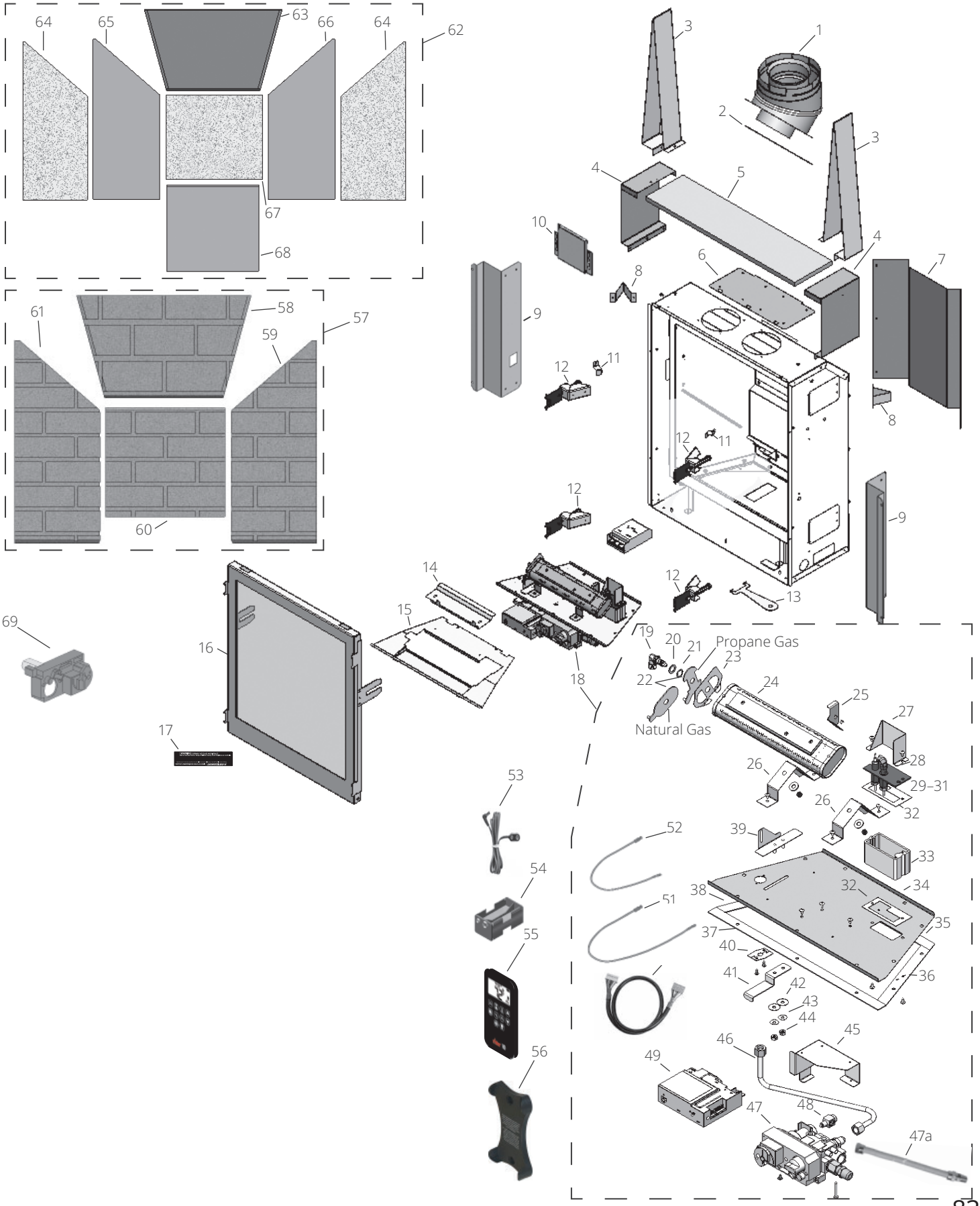
Appendice D—Pièce de remplacement